Nextherm.fr

NEXTHERM®

Fabricant français de pompes à chaleur

Fabricant FRANÇAIS

Catalogue **2022**

Géothermie > Aérothermie > Eau Chaude Sanitaire

Pour ma Pompe à chaleur, je choisis **NEXTHERM®.**

Contacts

DIRECTION | ADV | COMMERCIAL | TECHNIQUE

Gestion des commandes

Les commandes sont à adresser par mail au service ADV : **adv@nextherm.fr**

Afin d'optimiser le traitement de vos commandes, nous avons besoin au minimum des éléments suivants :
Référence client / Code article / Désignation du produit / Quantité souhaitée / Délai de livraison souhaité.

Pour chaque commande, un accusé de réception vous sera retourné par mail.
Si vous ne recevez pas d'accusé de réception de commande sous 8 jours,
merci de nous en informer, car votre commande ne nous sera pas parvenue.

Un **FRANCO** de port est offert à partir de **2 000 euros HT par commande et par livraison pour la France**.
Pour l'export, tarif suivant distance/poids/volume.

Contacts utiles

Adresse postale	**NEXTHERM®** ZA de Clairac - 30 rue Maryse Bastié 26760 Beaumont-les-Valence - France
Accueil téléphonique	**Tél. 04 75 59 44 10** - Fax : 04 75 55 52 30 Du Lundi au Jeudi de **8h15 à 12h / 13h à 17h** - Vendredi : **8h15 / 11h**
Direction générale	Christine BARRAULT : **contact@nextherm.fr**
Direction commerciale	Lionel VINCK : **l.vinck@nextherm.fr**
Marketing Communication	Lionel VINCK : **l.vinck@nextherm.fr**
Administration des Ventes & Comptabilité	Nadège CHIEZE : **adv@nextherm.fr** / **compta@nextherm.fr**
Direction Technique	Pascal MIRABEL : **p.mirabel@nextherm.fr**
Responsable Qualité / Méthode	Sébastien RULLIÈRE : **s.rulliere@nextherm.fr**
Technique SAV / Hotline	**sav@nextherm.fr** **Tél : 04 75 59 44 10** - Du Lundi au Vendredi de **8h à 12h / 13h à 17h**

NEXTHERM® se réserve le droit de modifier les produits et leurs caractéristiques sans préavis. Les noms et marques de produits figurant dans ce document sont la propriété de NEXTHERM®. Le nom NEXTHERM® et le logo NEXTHERM sont des marques déposées de la Société NEXTHERM®. Tous droits réservés.

Sommaire

CONTACTS	Page **2**
LA SOCIÉTÉ NEXTHERM	Page **5**
LA GAMME DES PRODUITS	Pages **6-7**
GAMME AÉROTHERMIE	
L'AÉROTHERMIE	Pages **8-9**
MONO BLOC	
ROPACK3	Pages **10-11**
ROPACK2	Pages **12-13**
BI BLOC	
ROPACKV	Pages **14-15**
GAMME GÉOTHERMIE	
LA GÉOTHERMIE	Pages **16-17**
EAU GLYCOLÉE / EAU	
OPTIPACK2 R32	Pages **18-19**
OPTIPACK R410A	Pages **20-21**
SMARTPACK3 R32	Pages **22-23**
SMARTPACK2 R410A	Pages **24-25**
OPTIPACKDUO2 R32	Pages **26-27**
OPTIPACKDUO R410A	Pages **28-29**
GRANDE PUISSANCE	
SMARTPACK2 GP	Pages **30-31**
HAUTE TEMPÉRATURE	
SMARTPACK2 HT	Pages **32-33**
SOL / EAU	
OPTIPACK2 R32	Pages **34-35**
OPTIPACK R410A	Pages **36-37**
SMARTPACK3 R32	Pages **38-39**
SMARTPACK2 R410A	Pages **40-41**
OPTIPACKDUO2 R32	Pages **42-43**
OPTIPACKDUO R410A	Pages **44-45**
SOL / SOL	
SMARTPACK3 R32	Pages **46-47**
SMARTPACK2 R410A	Pages **48-49**
EAU GLYCOLÉE / SOL	
SMARTPACK3 R32	Pages **50-51**
SMARTPACK2 R410	Pages **52-53**
BALLON D'EAU CHAUDE SANITAIRE	
BALLON D'EAU CHAUDE SANITAIRE DE 170L Á 380L	Page **54**
BALLON THERMODYNAMIQUE	
RPACK200	Page **55**
RPACK300	Page **55**
ACCESSOIRES	
KITS DIVERS	Page **56**
ACCESSOIRES BALLON TAMPON ET AÉROTHERMIE	Page **57**
ACCESSOIRES CAPTEUR EAU GLYCOLÉE ET CAPTEUR EAU GLYCOLÉE/SOL	Page **58**
KITS CAPTEURS SOL/EAU ET ACCESSOIRES CAPTEURS FLUIDE	Page **59**
ACCESSOIRES HYDRAULIQUES	Page **60**
ACCESSOIRES ÉLECTRIQUES ET RÉGULATION	Page **61**
DIVERS	
CONDITIONS GÉNÉRALES DE VENTE	Pages **62-63**
BON DE COMMANDE - NOTES	Pages **64-65**

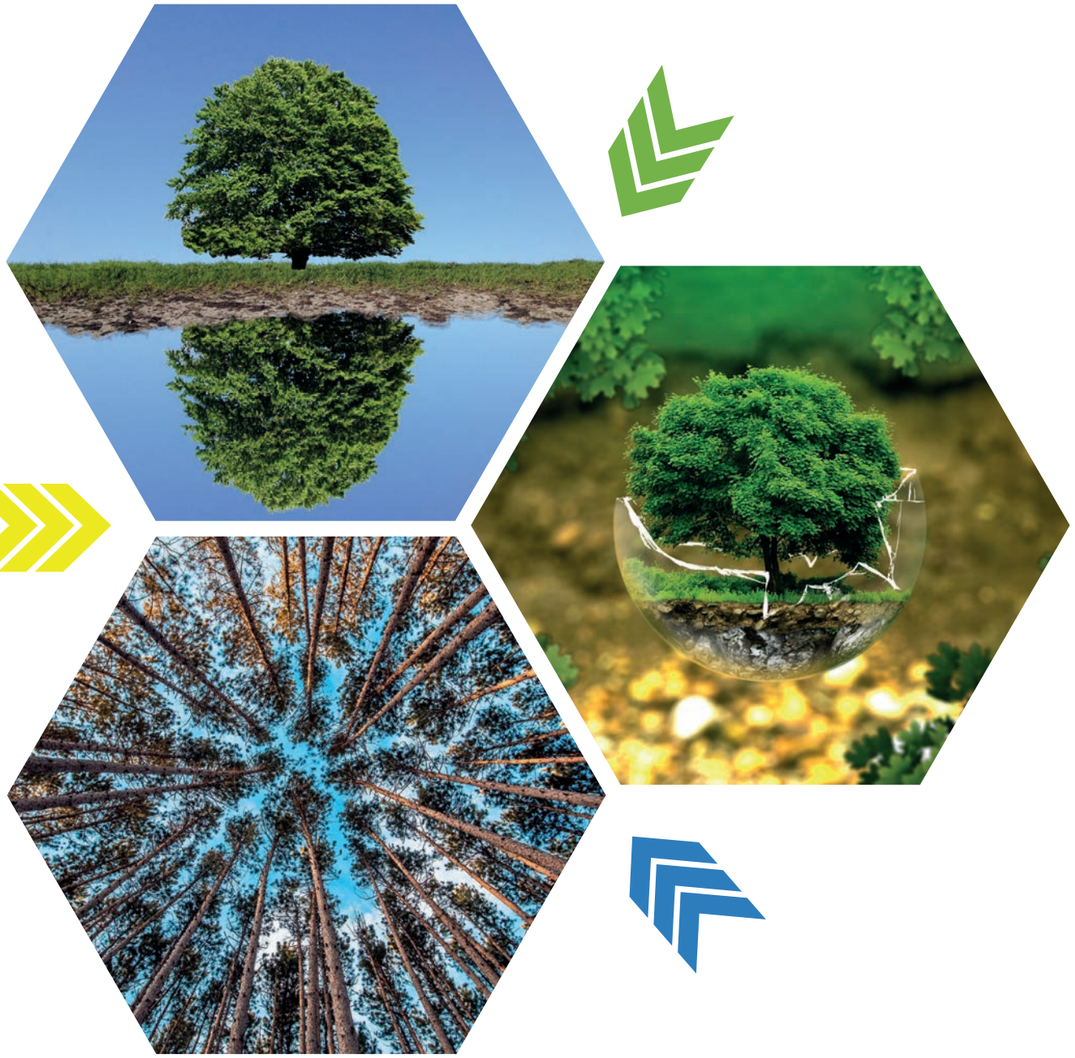

NEXTHERM®
Fabricant français de pompes à chaleur

Fabricant Français

Drôme
Site de production

- **NEXTHERM®**, Fabricant Français de Pompes à Chaleur Géothermiques est basée à Beaumont-Les-Valence dans la Drôme (26). Les femmes et les hommes impliqués dans l'entreprise sont fort de plus de 40 ans d'expérience dans ce domaine.

- Nous apportons notre expérience et notre expertise, à l'ensemble de nos clients au travers de notre réseau national d'agents Co, ainsi que de notre Hot-Line technique et des formations que nous dispensons dans nos bureaux.

- Notre unité de production Hi-Tech, regroupant les bureaux et l'atelier pour une surface de plus de 3 000 m², est **certifié NFPAC.**

Simple & Efficace

- Notre volonté est de rendre l'utilisation de nos produits à la fois simple et toujours dans la recherche de la performance et de l'efficacité.

- La sélection rigoureuse de nos fournisseurs et la qualité des composants est une priorité pour nous. Tout comme nous avons fait le choix de **réduire au maximum** la part des **composants électroniques** dans nos Pompes à Chaleur.

- Elles sont ainsi simples et efficaces, et nos clients installateurs apprécient cette particularité qui contribue à l'aboutissement de produits fiables avec une durée de vie dans le temps beaucoup plus importante.

AIR La gamme des produits NEXTHERM®

AÉROTHERMIE & ECS

Nos Pompes à Chaleur en Aérothermie

R/OPACK

Modèle de Pompes à Chaleur
AIR / EAU DE TYPE MONO BLOC
Installation Extérieure
Liaison Hydraulique
Température de départ jusqu'à 60°C
Compresseur Rotatif Inverter

R/OPACKV SPLIT

Modèle de Pompes à Chaleur
AIR / EAU DE TYPE BI BLOC
Installation Extérieure
Liaison Frigorifique
Module Hydraulique Intérieur
Température de départ jusqu'à 58°C
Compresseur Rotatif Inverter

Notre Pompe à Chaleur ECS

RPACK

BALLON THERMODYNAMIQUE MONO BLOC
Installation Intérieure
Plage d'utilisation de -7° / 45°C
Température de départ jusqu'à 55°C
Cuve de 270L
De 3 à 5 personnes

SOL La gamme des produits NEXTHERM®

GÉOTHERMIE

Nos Pompes à Chaleur en Géothermie

OPTIPACK

Modèle de Pompes à Chaleur Géothermiques de type :
SOL / EAU - EAU GLYCOLÉE / EAU
Installation Intérieure et Extérieure
Température de départ jusqu'à 55°C
Compresseur On Off Rotatif ou Scroll

SMARTPACK

Modèle de Pompes à Chaleur Géothermiques de type :
SOL / SOL - SOL/ EAU - EAU GLYCOLÉE / EAU
Installation Intérieure
Température de départ jusqu'à 62°C
Compresseur On Off Rotatif ou Scroll

OPTIPACKDUO

Modèle de Pompes à Chaleur Géothermique de type :
SOL / EAU - EAU GLYCOLÉE / EAU
Installation Intérieure
Température de départ jusqu'à 55°C
Compresseur On Off Rotatif ou Scroll
Double service Chauffage et ECS

Se chauffer avec l'air froid…

AÉROTHERMIE & ECS

La Pompe à chaleur AIR /EAU puise son énergie dans l'air, source illimitée, par le biais d'un ventilateur qui l'aspire et lui fait traverser un échangeur.
Même à des températures très basses, il est toujours possible de récupérer de l'énergie.

Suivant le type de produit, la Pompe à Chaleur est raccordée à un module hydraulique ou directement au circuit de chauffage par le biais d'un ballon tampon, et également au ballon d'eau chaude sanitaire.

Fluide
R32

AIR / EAU

R/OPACK3

AÉROTHERMIE

Modèles AIR /EAU
PAC Monobloc
Installation extérieure

Classes énergétiques PAC + Régulation 35 °C A+++

Les pompes à chaleur R/OPACK3 AIR/EAU ont été conçues pour fonctionner jusqu'à une température de l'air de -20° et pour produire de **l'eau de chauffage jusqu'à 60°C** (circuit plancher chauffant et/ou radiateurs).
Elles sont disponibles en Monophasé (de 4kW à 16kW) et en Triphasé (12kW à 18kW).
Fluide frigorigène utilisé : **R32.**
Tension / fréquence : 230V / 50Hz - 400V / 50Hz.
Ces pompes à chaleur intègrent les toutes dernières innovations technologiques, comme le compresseur rotatif à deux cylindres avec moteur CC inverter, un ventilateur à vitesse variable optimisé pour un faible niveau sonore et une gestion par microprocesseur. Ces pompes à chaleur sont réversibles et permettent, en rajoutant en option un ballon ECS, d'avoir de l'Eau Chaude Sanitaire jusqu'à 60°C.

Ces pompes à chaleur sont équipées de série de :
- Compresseur rotatif double cylindres
- Ventilateur Axial
- Gestion par microprocesseur
- Régulation par loi d'eau
- Détendeur électronique
- Pompe de circulation

Conditions d'installation et d'utilisation : se reporter aux documentations techniques en vigueur.

Respecter la planète R32 · PLUS DE CONFORT · Technologie INVERTER · RÉVERSIBILITÉ

Modèles	4	6	8	10	12	14	16	18
Puissance à 7°/35°C W	4 550	6 080	7 810	10 100	11 800	14 100	16 300	17 900
Code module R/OPACK3 Monophasé	RO3-4M	RO3-6M	RO3-8M	RO3-10M	RO3-12M	RO3-14M	RO3-16M	-
Code module R/OPACK3 Triphasé	-	-	-	-	RO3-12T	RO3-14T	RO3-16T	RO3-18T
Prix public hors taxe Monophasé								-
Prix public hors taxe Triphasé	-	-	-					

Tarif avec eco participation

Accessoires / Options	Code Article	Tarif
Support mural avec barre et niveau (paire)	1ACC0042	
Kit support sol caoutchouc 600x190x100	KSR3	
Vase d'expansion 8L	1HYD0017	
Vase d'expansion 12L	1HYD0018	
Vase d'expansion 18L	1HYD0019	
Vase d'expansion 25L	1HYD0032	
Potence équipée soupape purgeur	1HYD0015	
Ballon tampon mural 50L	1HYD0273	
Ballon tampon 100L	1HYD0054	
Ballon tampon 200L	1HYD0055	
Ballon tampon 300L	1HYD0056	
Résistance de bac	1ELE0257	
Kit thermostat radio RO3	KTHRADRO3	

- Une gamme très large au R32.
- Prévoir un ballon tampon en fonction du circuit hydraulique.

Eléments techniques R/OPACK3 Monobloc R32

Mod. 4 - 6 - 8

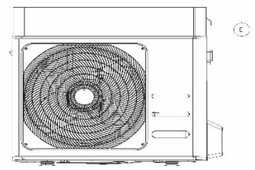

Mod. 10 - 12

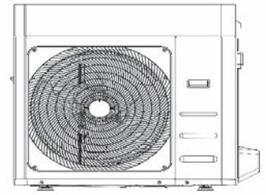

Mod. 14 - 16 - 18

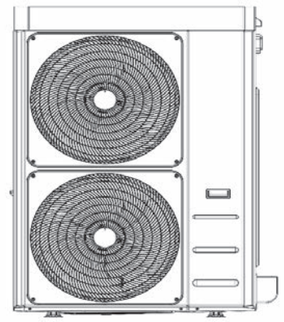

Dimensions	Mod. 4 - 6 - 8	Mod 10 - 12	Mod 14 - 16 - 18
L (mm)	924	1 047	1 044
P (mm)	377	456	455
H (mm)	828	936	1 409

Modèles	4	6	8	10	12	14	16	18
Puissance calorifique (1) / (W)	4 550	6 080	7 810	10 100	11 800	14 100	16 300	17 900
Puissance Frigorifique (1) (W)	3 650	4 730	6 030	7 820	9 070	11 190	12 810	13 830
Puissance Absorbée (1) (W)	950	1 350	1 780	2 280	2 730	2 910	3 490	4 070
SCOP / COP PAC (1)	**4,52/4,78**	**4,46/4,51**	**4,46/4,38**	**4,53/4,43**	**4,53/4,43**	**4,47/4,32**	**4,47/4,32**	**4,48/4,85**
ETAS / Efficacité énergétique saisonnière (1)	178%	175%	176%	178%	176%	176%	177%	175%
Puissance calorifique à +2° / +35°	4 480	6 070	6 610	9 500	11 800	13 020	14 050	15 120
Puissance Frigorifique à +2° / +35°	3 360	4 480	4 840	6 990	9 070	9 780	10 430	11 150
Puissance Absorbée à +2° / 35°	1 120	1 590	1 770	2 510	2 730	3 240	3 620	3 970
Puissance calorifique à -7° / +35°	5 370	6 000	6 600	8 300	8 900	10 700	12 000	12 610
Puissance Frigorifique à -7° / +35°	3 480	3 900	4 310	5 440	5 780	7 070	7 800	8 150
Puissance Absorbée à -7° / 35°	1 890	2 100	2 290	2 860	3 120	3 630	4 200	4 460
Raccordement hydraulique (Pouce)	1"M	1"M	1"M	1"M	1"M	1"M	1"M	1"M
Compresseur	1	1	1	1	1	1	1	1
Type de compresseur	Twin rotary DC Inverter							
Réfrigérant	R32	R32	R32	R32	R32	R32	R32	R32
Quantité (kg)	1,5	1,5	2,3	2,3	2,3	3,5	3,5	3,5
Ventilateur	1	1	1	1	1	2	2	2
Type moteur ventilateur	DC brushless							
Vase d'expansion volume (L)	Si Eau de chauffage < 45°C : 4L/100L - Si eau de chauffage à 55°C : 6L /100L							
Raccordement eau entrée / sortie (pouces)	1" M	1" M	1" M	1" M	1" M	1" M	1" M	1" M
Section câble d'alimentation moteur	3x2,5	3x2,5	3x4	3x4	3x6	3x6 / 5x4	3x6 / 5x4	5x6
Protection (A) (courbe)	16C / -	16C / -	20C / -	25C / -	25C / -	32C / 20C	32C / 25C	- / 25C
Section câble d'alimentation TH Radio (Option)	4x0,75	4x0,75	4x0,75	4x0,75	4x0,75	4x0,75	4x0,75	4x0,75
Puissance sonore db(A)	64	64	64	64	65	68	68	68
Pression sonore db(A)	49,8	49,8	49,8	49,8	50,4	52,7	52,7	52,7
Poids (kg)	72	72	72	96	96	136	141	141

(1) Selon NFEN 14511 (+7/6°C;30/35°C)

Le circulateur est intégré à la PAC.

Fluide
R410A

AIR / EAU

R/OPACK2

AÉROTHERMIE

Modèles AIR/EAU
PAC Monobloc
Installation extérieure

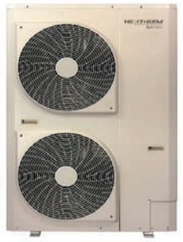

Les pompes à chaleur R/OPACK2, AIR/EAU ont été conçues pour fonctionner jusqu'à une température de l'air de -20°C et pour produire de **l'eau de chauffage jusqu'à 60°C** (circuit plancher chauffant et/ou radiateurs).
Elles sont disponibles en Monophasé (de 5kW à 15kW) et en Triphasé (11kW et 15kW).
Fluide frigorigène utilisé : R410A.
Tension / fréquence : 230V / 50Hz - 400V / 50Hz.
Ces pompes à chaleur intègrent les toutes dernières innovations technologiques, comme le compresseur rotatif à deux cylindres avec moteur CC Inverter, un ventilateur à vitesse variable optimisé pour un faible niveau sonore et une gestion par microprocesseur. Ces pompes à chaleur sont réversibles et permettent, en rajoutant en option un ballon ECS, d'avoir de l'Eau Chaude Sanitaire jusqu'à 60°C.

Ces pompes à chaleur sont équipées de série de :
- Compresseur rotatif double cylindres
- Ventilateur à pales optimisées
- Gestion par microprocesseur
- Régulation par loi d'eau
- Échangeur à plaques
- Pompe de circulation
- Vase d'expansion **(de sécurité uniquement)**

Conditions d'installation et d'utilisation : se reporter aux documentations techniques en vigueur.

Technologie INVERTER
RÉVERSIBILITÉ

Modèles	5H	7H	11H	15H
Puissance à 7°/35°C W	5 100	7 150	11 200	15 000
Code R/OPACK2 Monophasé	ROPACK2M5M	ROPACK2M7M	ROPACK2M11M	ROPACK2M15M
Code R/OPACK2 Triphasé	-	-	ROPACK2M11T	ROPACK2M15T
Prix public hors taxe Monophasé				
Prix public hors taxe Triphasé	-	-		

Tarif avec eco participation.

Accessoires / Options	Code Article	Tarif
Support mural avec barre et niveau (paire)	1ACC0042	
Kit support Sol 400x180x100	KSR2	
Kit support sol caoutchouc 600x190x100	KSR3	
Vase d'expansion 8L	1HYD0017	
Vase d'expansion 12L	1HYD0018	
Vase d'expansion 18L	1HYD0019	
Vase d'expansion 25L	1HYD0032	
Potence équipée soupape purgeur	1HYD0015	
Ballon tampon mural 50L	1HYD0273	
Ballon tampon 100L	1HYD0054	
Ballon tampon 200L	1HYD0055	
Ballon tampon 300L	1HYD0056	

Il est vivement conseillé de prévoir la résistance électrique de secours.
Prévoir un kit deux zones ou un ballon tampon en fonction du circuit hydraulique.

Eléments techniques R/OPACK2 Monobloc R410A

Largeur : 908 mm
Profondeur : 326 mm
Hauteur : 821 mm

Largeur : 908 mm
Profondeur : 326 mm
Hauteur : 1 363 mm

Modèles	5H	7H	11H	15H	11HT	15HT
Code R/OPACK2 Monophasé	ROPACK2H5M	ROPACK2H7M	ROPACK2H11M	ROPACK2H15M		
Code R/OPACK2 Triphasé					ROPACK2H11T	ROPACK2H15T
Puissance calorifique +7°/+35° (1)	5 100	7 150	11 250	11 200	15 100	15 000
Puissance frigorifique (1)	3 940	5 406	8 856	7 647	12 665	11 552
Puissance absorbée (1)	1 160	1 744	2 394	3 553	2 435	3 448
SCOP / COP PAC (1)	4,73/4,40	4,68/4,10	4,26/4,60	4,35/4,35	4,26/4,60	4,35/4,35
ETAS / Efficacité énergétique saisonnière (1)	186%	184%	173%	173%	167%	171%
Puissance calorifique à +2° / +35°	3 530	5 120	8 250	10 580	8 420	10 790
Puissance Frigorifique à +2° / +35°	2 482	3 578	5 816	7 315	5 958	7 490
Puissance Absorbée à +2° / 35°	1 048	1 542	2 434	3 265	2 462	3 300
Puissance calorifique à -7° / +35°	3 350	4 100	6 810	8 500	6 980	8 720
Puissance Frigorifique à -7° / +35°	2 237	2 733	4 486	5 667	4 653	5 713
Puissance Absorbée à -7° / 35°	1 113	1 367	2 324	2 833	2 327	3 007
Raccordement hydraulique (Pouce)	1"M	1"M	1"M	1"M	1"M	1"M
Compresseur	1	1	1	1	1	1
Type de compresseur	Rotatif					
Réfrigérant	R410A	R410A	R410A	R410A	R410A	R410A
Quantité (kg)	1,10	1,60	2,80	2,80	3	3
Ventilateur	1	1	2	2	2	2
Type ventilateur	Axial					
Vase d'expansion volume (L)	2	2	3	3	3	3
Raccordement eau entrée / sortie (pouces)	1	1	1	1	1	1
Section câble d'alimentation moteur	2,5	2,5	4	4	2,5	2,5
Protection (A) (courbe)	16C	20C	32C	32C	20C	20C
Section câble d'alimentation régulateur	4 x 0,75	4 x 0,75	4 x 0,75	4 x 0,75	4 x 0,75	4 x 0,75
Protection (A) (courbe)	10C	16C	25C	25C	16C	16C
Puissance sonore db(A)	64	65	68	69	69	69
Poids (kg)	57	69	115	115	121	121

(1) Selon NFEN 14511 (+7/6°C;30/35°C)

Le vase d'expansion intégré à la PAC, est un vase de sécurité, il est nécessaire d'en prévoir un en fonction du circuit de chauffage.

Fluide
R410A

AIR / EAU

R/OPACKV

AÉROTHERMIE

Modèles AIR/EAU
PAC Bi Bloc
Installation extérieure

Classes énergétiques PAC + Régulation 35°C A++

Les pompes à chaleur R/OPACKV, AIR/EAU ont été conçues pour fonctionner jusqu'à une température de l'air de -20°C et pour produire de l'eau de chauffage jusqu'à **58°C** (circuit plancher chauffant et/ou radiateurs).
Elles sont disponibles en Monophasé (de 6kW à 16kW) et en Triphasé (14kW et 16kW).
Fluide frigorigène utilisé : R410A.
Tension / fréquence : 230V / 50Hz - 400V / 50Hz.
Ces pompes à chaleur intègrent les toutes dernières innovations technologiques, comme le compresseur rotatif à deux cylindres avec moteur CC inverter, un ventilateur à vitesse variable optimisé pour un faible niveau sonore et une gestion par microprocesseur. Ces pompes à chaleur sont réversibles et permettent, en rajoutant en option un ballon ECS,d'avoir de l'Eau Chaude Sanitaire jusqu'à 60°C.

Ces pompes à chaleur sont équipées de série de :
- Compresseur Twin rotary DC inverter
- Ventilateur Axial
- Gestion par microprocesseur
- Régulation par loi d'eau
- Pompe de circulation
- Vase d'expansion

Conditions d'installation et d'utilisation : se reporter aux documentations techniques en vigueur.

R 410A la couche d'ozone — PLUS DE CONFORT — Technologie INVERTER — RÉVERSIBILITÉ

Modèles	6	8	10	12	14	16
Puissance à 7°/35°C W	6 570	8 010	10 000	12 100	13 760	15 210
Code R/OPACKV Monophasé	ROPACKV6M	ROPACKV8M	ROPACKV10M	ROPACKV12M	ROPACKV14M	ROPACKV16M
Code R/OPACK Triphasé	-	-	-	-	ROPACKV14T	ROPACKV16T
Prix public hors taxe Monophasé						
Prix public hors taxe Triphasé	-	-	-	-		
Code module hydraulique Monophasé	MH1 6	MH1 8	MH1 10	MH1 12	MH1 14	MH1 16
Code module hydraulique Triphasé	-	-	-	-	MH3 14	MH3 16
Prix public hors taxe Module Hydraulique Monophasé						
Prix public hors taxe module hydraulique Triphasé	-	-	-	-		
Code module hydraulique + ECS Monophasé	MHE1 6	MHE1 8	MHE1 10	MHE1 12	MHE1 14	MHE1 16
Code module hydraulique + ECS Triphasé	-	-	-	-	MHE3 14	MHE3 16
Prix public hors taxe module hyd. +ECS Monophasé						
Prix public hors taxe module hyd. + ECS Triphasé	-	-	-	-		

Tarif avec eco participation.

Accessoires / Options	Code Article	Tarif
Support mural avec barre et niveau (paire)	1ACC0042	
Kit support Sol 400x180x100	KSR2	
Kit support sol caoutchouc 600x190x100	KSR3	
Ballon tampon mural 50L	1HYD0273	
Ballon tampon 100L	1HYD0054	
Ballon tampon 200L	1HYD0055	
Ballon tampon 300L	1HYD0056	
Résistance de bac	1ELE0257	

Tenir compte de la puissance de la PAC aux régimes de températures correspondant au projet.
Prévoir une résistance électrique de secours ou d'appoint dans un ballon tampon.

Eléments techniques R/OPACKV SPLIT R410A

Mod. 6 - 8

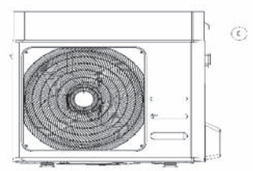

Mod. 10 - 12

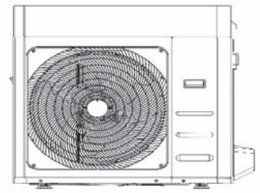

Mod. 14 - 16

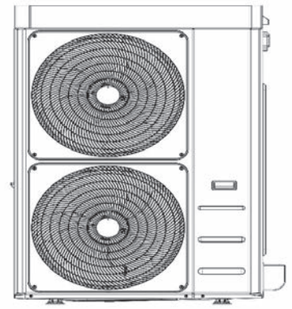

Dimensions	Mod. 06 - 08	Mod. 10 - 12	Mod. 14 - 16
L mm	925	1 047	1 046
P mm	380	465	455
H mm	785	913	1 405

Modèles	6	8	10	12	14	16
Puissance calorifique(1) / Watt	6 570	8 010	10 000	12 100	13 760	15 210
Puissance Frigorifique (1) / Watt	5 070	6 120	7 700	9 150	10 470	11 690
Puissance Absorbée (1) / Watt	1 500	1 890	2 300	2 950	3 260	3 520
SCOP / COP (1)	**3,86/4,38**	**3,94/4,24**	**4,10/4,34**	**4,28/4,10**	**3,89/4,22**	**4,00/4,32**
ETAS / Efficacité énergétique saisonnière (1)	151%	155%	161%	168%	153%	157%
Puissance calorifique à +2° / +35°C	6 270	7 310	9 230	10 770	13 070	14 320
Puissance Frigorifique à +2° / +35°C	4 620	5 290	6 749	7 890	9 585	10 470
Puissance Absorbée à +2° / 35°C	1 650	2 020	2 481	2 880	3 485	3 850
Puissance calorifique à -7° / +35°C	5 910	6 190	6 980	8 280	10 930	11 030
Puissance Frigorifique à -7° / +35°C	3 836	3 987	4 487	5 435	6 882	6 990
Puissance Absorbée à -7° / 35°C	2 074	2 203	2 493	2 845	4 048	4 040
Raccordement hydraulique	1" M	1" M	1" M	1" M	1" M	1" M
Compresseur	1	1	1	1	1	1
Type de compresseur	Twin Rotary DC Inverter					
Nombre de compresseur	1	1	1	1	1	1
Réfrigérant	R410A	R410A	R410A	R410A	R410A	R410A
Charge (5m entre PAC et unité int.) kg	2,68	2,20	3,45	3,45	4,40	4,60
Liaisons frigorifiques	3/8 - 5/8	3/8 - 5/8	3/8 - 5/8	3/8 - 5/8	3/8 - 5/8	3/8 - 5/8
Ventilateur	1,00	1,00	1,00	1,00	2,00	2,00
Moteur ventilateur	DC Brushless					
Puissance sonore db(A)	63,5	64,0	64,0	65,0	67,5	68,0
Pression sonore db(A)	32,3	32,8	32,7	33,7	36,1	36,6
Poids (kg)	62	62	83,5	83,5	112,2	123

(1) Selon NFEN 14511 (+7/6°C;30/35°C)

Faire un choix entre un module hydraulique seul et celui intégrant l'Eau Chaude Sanitaire. L'eau chaude sanitaire est réalisée en

L'énergie est dans votre jardin…

GÉOTHERMIE & ECS

La Pompe à chaleur Géothermique puise son énergie dans le sol. Les écarts de température étant moins importants le rendement est optimal. Le compresseur travaille moins pour arriver au même résultat et sa durée de vie est donc beaucoup plus longue. Meilleur rendement, meilleure longévité dans le temps, c'est le cocktail parfait de la performance !

Le réseau de capteurs peut être réalisé en une couche sur une surface correspondant aux besoins et à la puissance de la PAC, ou alors par un forage vertical avec un circuit fermé que l'on appelle sonde géothermique ou par forage avec un circuit ouvert pour aller récupérer l'eau de la nappe phréatique.

Avec la géothermie rien n'est visible dans votre jardin. La PAC est généralement située dans le garage ou dans la buanderie. Elle est raccordée directement au circuit de chauffage ou par le biais d'un ballon tampon et également au ballon d'eau chaude sanitaire. ***C'est le procédé le plus performant à l'heure actuelle !***

Fluide pur
R32

EAU GLYCOLÉE / EAU

OPTIPACK2

GÉOTHERMIE

Modèles EAU GLYCOLÉE/EAU
Habillage PEHD
Installation intérieure ou extérieure

Classes énergétiques PAC + Régulation 35 °C A+++

Les pompes à chaleur OPTIPACK2 EAU GLYCOLÉE/EAU ont été conçues pour produire de **l'eau de chauffage jusqu'à 45°C**. Fluide frigorigène utilisé : R32.
Tension / Fréquence : 230V / 50Hz - 400V / 50Hz
Compactes, elles peuvent être installées à l'extérieur comme à l'intérieur du bâtiment et fonctionnent avec un circuit plancher chauffant et/ou radiateurs basse température, sous condition d'utilisation d'un kit 2 zones adapté. Elles permettent, en rajoutant en option un ballon ECS, d'avoir l'Eau Chaude Sanitaire jusqu'à 50°C. Captage géothermique (Horizontal ou Vertical) ou disponible en option en version Eau de Nappe, en insérant un Kit échangeur de barrage.
Les pompes à chaleur OPTIPACK2 EAU GLYCOLÉE/EAU ont un SCOP très élevé supérieur à 5.

Ces pompes à chaleur sont équipées de série de :
- Habillage résistant aux UV
- 2 Circulateurs hautes performances (Capteur / Chauffage)
- Contrôleur de circulation (Capteur)
- Flexibles
- Démarreur progressif (Á partir du modèle 6)
- Vase d'expansion 8L x2 / Potence équipée x2 (non monté)

Conditions d'installation et d'utilisation : se reporter aux documentations techniques en vigueur.

Respecter la planète R32

La géothermie au prix d'une Aérothermie!!!

NF POMPE À CHALEUR

Modèles	2	4	6	8	10
Puissance à 0°/-3° ; 30°/35°C W Mono	2 610	4 860	6 530	7 470	10 500
Puissance 0°/-3° ; 30°/35°C W Tri	-	-	-	-	10 300
Code OPTIPACK2 Monophasé	**OP2EGE2M**	**OP2EGE4M**	**OP2EGE6M**	**OP2EGE8M**	**OP2EGE10M**
Code OPTIPACK2 Triphasé	-	-	-	-	**OP2EGE10T**
Prix Public Hors Taxe Mono					
Prix Public Hors Taxe Tri	-	-	-	-	

Tarif avec eco participation.

Accessoires / Options	Code article	Tarif HT		
Kit capteur pré-chargé 1 couronne	**KCPOG1HP**		Kit free coling	**Page 56**
Kit capteur pré-chargé 2 couronnes	**KCPOG2HP**		Kit eau de nappe	**Page 56**
Kit capteur pré-chargé 3 couronnes	**KCPOG3HP**		Kit piscine	**Page 56**
Kit capteur pré-chargé 4 couronnes	**KCPOG4HP**		Kit 2 zones de plancher	**Page 56**
Kit capteur pré-chargé 5 couronnes	**KCPOG5HP**		Kit 2 zones pl / rad	**Page 56**
Kit résistance 1,5kW montée usine	**KR1500MN**		Kit 2 zones de radiateurs	**Page 56**
Kit thermostat radio	**KTHRAD**			
Thermostat connecté	**1ELE0258**			
Sonde 2em circuit thermostat connecté	**1ELE0259**			
Kit régulateur loi d'eau	**KREG**			
Kit ECS 170L	**KITECS170N**			
Pot à boues magnétique + dégazeur 1"	**1HYD0026**			
Contrôleur de débit 1"MM	**1HYD0080**			

NOUVEAU

Vases ; Potences; Flexibles inclus

- Se référer aux documentations pour la pose.
- Prévoir une bouteille de mélange ou ballon tampon en fonction du réseau hydraulique de l'installation.

Eléments techniques OPTIPACK2 EGE R32

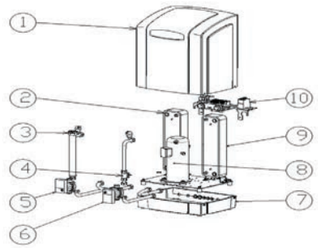

1 Capot PEHD
2 Condenseur
3 Résistance élec. (option)
4 Contrôleur de débit
5 Circulateur chauffage
6 Circulateur capteur
7 Embase
8 Compresseur
9 Évaporateur
10 Platine élec.

Dimensions de la PAC OPTIPACK2 R32 / Largeur : 550 mm - Profondeur : 440 mm - Hauteur 750 mm

Modèles		2	4	6	8	10
Puissance calofirique à 0°/-3° ; 30°/35°C W (1)		**2 610**	**4 860**	**6 530**	**7 470**	**10 500 / 10 300**
Puissance frigorifique W (1)		2 030	3 780	5 080	5 810	8 000 / 7 850
Puissance absorbée W (1)		580	1 080	1 450	1 660	2 500 / 2 450
SCOP / COP PAC (1)		**5,04 / 4,50**	**5,09 / 4,50**	**5,08 / 4,50**	**5,08 / 4,50**	**4,64 / 4,20**
ETAS / Efficacité énergétique saisonnière (1)		194%	196%	195%	195%	186%
Puissance calofirique à 0°/-3° . 40°/45°C W		**2 350**	**4 560**	**6 170**	**7 110**	**10 050 / 9 850**
Puissance frigorifique W		1 670	3 260	4 430	5 140	6 980 / 6 690
Puissance absorbée W		680	1 300	1 740	1 970	3 070 / 3 160
SCOP / COP PAC Mono		**3,97 / 3,46**	**4,16 / 3,51**	**3,99 / 3,55**	**4 / 3,61**	**4,05 / 3,27**
SCOP / COP PAC Tri		-	-	-	-	**4,01 / 3,12**
ETAS / Efficacité énergétique saisonnière Mono / Tri		159%	167%	160%	160%	162% / 160%
Capteur Couronne de 100m (Qté)		1	2	3	4	5
Tranchée de 50m x 0,60m Profondeur 1,20m (0,60m pour 1c)		1	1	2	2	3
Horizontal avec 37W/M² pour une T° > à -10°	Surface (m²)	47	93	124	142	201
	Pas (cm)	47	46	41	36	40
Horizontal avec 30W/M² pour une T° < à -10°	Surface (m²)	59	115	154	177	249
	Pas (cm)	59	58	51	44	50
Sonde géothermique avec 50W/m	L (m)	41	76	100	115	2x81
Puissance sur eau de nappe	**Modèles**	**2**	**4**	**6**	**8**	**10**
Puissance calofirique à 10°/7° ; 30°/35°C W		**3 132**	**5 832**	**7 836**	**8 964**	**12 900 / 12 600**
Puissance frigorifique (W)		2 516	4 741	6 291	7 196	10 210 / 10 060
Puissance absorbée (W)		616	1 091	1 545	1 768	2 630 / 2 540
SCOP / COP PAC Mono		**5,81 / 5,08**	**6,13 / 5,35**	**5,82 / 5,07**	**5,82 / 5,07**	**5,63 / 4,90**
SCOP / COP PAC Tri		-	-	-	-	**5,70 / 4,96**
ETAS / Efficacité énergétique saisonnière Mono / Tri		252%	245%	233%	233%	225% / 228%
Puissance calofirique à 10°/7° ; 40°/45°C W		**2 983**	**5 554**	**7 463**	**8 537**	**11 900 / 11 700**
Puissance frigorifique W		2 244	4 245	5 609	6 416	8 810 / 8 870
Puissance absorbée W		739	1 309	1 854	2 121	3 090 / 3 130
SCOP / COP PAC Mono		**4,90 / 4,03**	**5,20 / 4,24**	**4,93 / 4,02**	**4,94 / 4,03**	**4,76 / 3,85**
SCOP / COP PAC Tri		-	-	-	-	**4,81 / 3,73**
ETAS / Efficacité énergétique saisonnière Mono / Tri		196%	168%	197%	198%	191%
Débit sur eau de nappe m3/h		0,72	1,36	1,81	2,07	2,95
Kit Echangeur de barrage KEB		KEB5	KEB5	KEB5	KEB9	KEB9
Section câble élec. Alim. PAC (mm²) Mono / Tri		3 x 2,5	3 x 2,5	3 x 2,5	3 x 2,5	3x6 / 5x2,5
Protection Moteur (A) (Courbe) Mono / Tri		6,3D / -	10D / -	16C / -	16C / -	20C / 10C
Section câble élec. Alim. Résistance élec. (mm²) option		3x2,5	3x2,5	3x2,5	3x2,5	3x2,5 / 5x2,5
Protection résistance élec. (A) (Courbe)		16 C	16 C	16 C	16 C	16C
Puissance acoustique (40°/45°C) DB(A)		52	55	57	56	52
Charge R32 (kg) Mono / Tri		0,81	1,01	1,25	1,56	1,72 / 1,65
Poids (kg)		56	62	67	74	100

(1) Selon NFEN 14511 (0°/-3°C;30/35°C)

Fluide
R410A

EAU GLYCOLÉE / EAU

OPTIPACK **GÉOTHERMIE**

Modèles EAU GLYCOLÉE/EAU
Habillage PEHD
Installation intérieure ou extérieure

Classes énergétiques PAC + Régulation 35 °C A+++

Les pompes à chaleur OPTIPACK EAU GLYCOLÉE/EAU ont été conçues pour produire de **l'eau de chauffage jusqu'à 55°C**.
Fluide frigorigène utilisé : R410A. Tension / Fréquence : 400V / 50Hz.
Compactes, elles peuvent être installées à l'extérieur comme à l'intérieur du bâtiment et fonctionnent avec un circuit plancher chauffant et/ou radiateurs basse température, sous condition d'utilisation d'un kit 2 zones adapté. Elles permettent, en rajoutant en option un ballon ECS, d'avoir l'Eau Chaude Sanitaire jusqu'à 50°C. Captage géothermique (Horizontal ou Vertical) ou disponible en option en version Eau de Nappe, en insérant un Kit échangeur de barrage.
Les pompes à chaleur OPTIPACK EAU GLYCOLÉE/EAU ont un SCOP très élevé.

Ces pompes à chaleur sont équipées de série de :
- Habillage résistant aux UV
- 2 Circulateurs hautes performances (Capteur / Chauffage)
- Contrôleur de circulation (Capteur)
- Compteur horaire
- Démarreur progressif (Á partir du modèle 8)
- Vase dexpansion 8L x2 / Potence équipée x2 (non monté)

Conditions d'installation et d'utilisation : se reporter aux documentations techniques en vigueur.

Respecte R410A la couche d'ozone

La géothermie au prix d'une Aérothermie!!!

NF POMPE À CHALEUR

Modèles	4	6	8	10	13
Puissance à 0°/-3° ; 30°/35°C W	2 268	4 220	5 640	7 245	9 655
Code OPTIPACK Monophasé	**OPOG4MCS**	**OPOG6MCS**	**OPOG8MCS**	**OPOG10MCS**	**OPOG13MCS**
Code OPTIPACK Triphasé	**-**	**OPOG6TCS**	**OPOG8TCS**	**OPOG10TCS**	**OPOG13TCS**
Prix Public Hors Taxe					
Prix Public Hors Taxe	**-**				

Tarif avec eco participation.

Accessoires / Options	Code article	Tarif HT		
Kit capteur pré-chargé 1 couronne	**KCPOG1HP**		Kit free coling	**Page 56**
Kit capteur pré-chargé 2 couronnes	**KCPOG2HP**		Kit eau de nappe	**Page 56**
Kit capteur pré-chargé 3 couronnes	**KCPOG3HP**		Kit piscine	**Page 56**
Kit capteur pré-chargé 4 couronnes	**KCPOG4HP**		Kit 2 zones de plancher	**Page 56**
Kit capteur pré-chargé 5 couronnes	**KCPOG5HP**		Kit 2 zones pl / rad	**Page 56**
Kit résistance 1,5kW montée usine	**KR1500MN**		Kit 2 zones de radiateurs	**Page 56**
Kit thermostat radio	**KTHRAD**			
Thermostat connecté	**1ELE0258**			
Sonde 2em circuit thermostat connecté	**1ELE0259**			
Kit régulateur loi d'eau	**KREG**			
Kit ECS 170L	**KITECS170N**			
Kit ECS 270L	**KITECS270N**			
Pot à boues magnétique + dégazeur 1"	**1HYD0026**			
Contrôleur de débit 1"MM	**1HYD0080**			

NOUVEAU Vases ; Potences; Flexibles inclus

- Se référer aux documentations pour la pose.
- Prévoir une bouteille de mélange ou ballon tampon en fonction du réseau hydraulique de l'installation.

Eléments techniques OPTIPACK EGE R410A

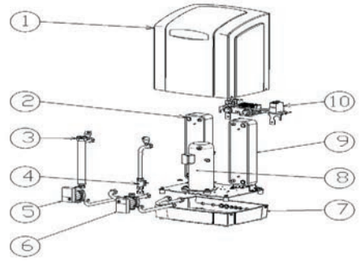

1 Capot PEHD
2 Condenseur
3 Résistance élec. (option)
4 Contrôleur de débit
5 Circulateur chauffage
6 Circulateur capteur
7 Embase
8 Compresseur
9 Évaporateur
10 Platine élec.

Dimensions de la PAC OPTIPACK R410A / Largeur : 550 mm - Profondeur : 440 mm - Hauteur 750 mm

Modèles	4	6	8	10	13
Puissance calofirique (W) à (0°/-3°) (30°/35°C)	**2 268**	**4 220**	**5 640**	**7 245**	**9 655**
Puissance frigorifique (W)	1 728	3 220	4 300	5 520	7 355
Puissance absorbée (W)	540	1 000	1 340	1 725	2 300
SCOP / COP PAC	**4,80 / 4,20**	**4,83 / 4,22**	**4,83 / 4,21**	**4,82 / 4,20**	**4,81 / 4,20**
ETAS / Efficacité énergétique saisonnière	192%	193%	193%	193%	193%
Puissance calorifique (W) à (0°/-3°) (47°/55°C)	1 994	3 660	4 720	6 300	8 430
Puissance frigorifique (W)	1 269	2 330	2 780	3 670	5 020
Puissance absorbée (W)	725	1 330	1 940	2 630	3 410
SCOP / COP PAC	**3,72 / 2,75**	**3,75 / 2,75**	**3,63 / 2,43**	**3,61 / 2,40**	**3,64 / 2,47**
ETAS / Efficacité énergétique saisonnière	149%	150%	145%	144%	145%
Capteur Couronne de 100m (Qté)	1	2	3	4	5
Tranchée de 50m x 0,60m Profondeur 1,20m (0,60m pour 1c)	1	1	2	2	3
Horizontal avec 37W/M² pour une T° inférieure à -10° Surface (m²)	48	88	118	151	202
Pas (cm)	48	44	40	38	40
Horizontal avec 30W/M² pour une T° supérieure à -10° Surface (m²)	59	109	145	186	249
Pas (cm)	59	55	48	47	50
Sonde géothermique avec 50W/m L (m)	35	65	86	111	147
Puissance sur eau de nappe Modèles	**4**	**6**	**8**	**10**	**13**
Puissance calofirique (W) à (10°/-7°) (30°/35°C)	**2 510**	**4 937**	**6 365**	**7 900**	**12 069**
Puissance frigorifique (W)	1 981	3 927	5 019	6 244	9 420
Puissance absorbée (W)	529	1 035	1 385	1 750	2 730
SCOP / COP PAC	**5,02 / 4,7**	**5,14 / 4,80**	**4,93 / 4,59**	**4,84 / 4,51**	**4,75 / 4,42**
ETAS / Efficacité énergétique saisonnière	201%	206%	197%	194%	190%
Puissance calofirique (W) à (10°/-7°) (47°/55°C)	**2 350**	**4 700**	**5 920**	**7 450**	**11 130**
Puissance frigorifique (W)	1 629	3 230	4 128	5 136	7 490
Puissance absorbée (W)	705	1 380	1 980	2 193	3 710
SCOP / COP PAC	**4,26 / 3,33**	**4,40 / 3,49**	**4,24 / 3,14**	**4,04 / 3,40**	**3,79 / 3,00**
ETAS / Efficacité énergétique saisonnière	171%	176%	169%	161%	152%
Débit sur eau de nappe m3/h	0,47	0,93	1,19	1,47	2,15
Section câble élec. Alim. PAC (mm²) Mono / Tri	3x2,5 / -	3x2,5 / -	3x4 / 5x2,5	3x4 / 5x2,5	3x4 / 5x2,5
Protection Moteur (A) (Courbe) Mono / Tri	6,3 D	10 D	16 C / 6,3C	16 C / 6,3C	20 C / 10C
Section câble élec. Alim. Résistance élec. (mm²) option	3 x 2,5	3 x 2,5	3 x 2,5	3 x 2,5	3 x 2,5
Protection résistance élec. (A) (Courbe)	16 C	16 C	16 C	16 C	16 C
Puissance acoustique (40°/45°C) DB(A)	46	47	48	49	52
Charge R410A (kg)	1,2	1,46	1,5	2	1,65
Poids (kg)	62	67	75	100	100

(1) Selon NFEN 14511 (0°/-3°C;30/35°C)

Fluide pur
R32

EAU GLYCOLÉE / EAU

SMARTPACK3

GÉOTHERMIE

Modèles EAU GLYCOLÉE /EAU
Habillage Tôle 1 ou 2 modules
Installation intérieure

Classes énergétiques PAC + Régulation 35 °C A+++

Les pompes à chaleur SMARTPACK3 EAU GLYCOLÉE/EAU ont été conçues pour produire de **l'eau de chauffage jusqu'à 45°C** (circuit plancher chauffant et/ou radiateurs basse température);
Fluide frigorigène utilisé : R32.
Tension / fréquence :230V / 50Hz - 400V / 50Hz
Sous condition d'utilisation d'un kit 2 zones adapté. Compactes et design, ces pompes à chaleur offrent un maximum de possibilités, une gamme étendue de puissances. Elles permettent, en rajoutant en option un ballon ECS, d'avoir l'Eau Chaude Sanitaire jusqu'à 50°C. Captage géothermique (horizontal ou vertical) ou disponible en option en version Eau de Nappe, en insérant un Kit échangeur de barrage. L'option Réversibilité est également possible. Les pompes à chaleur SMARTPACK3 EAU GLYCOLÉE/EAU ont un SCOP très élevé supérieur à 5.

Ces pompes à chaleur sont équipées de série de :
- Habillage tôle thermo laqué pour une grande robustesse dans le temps
- 2 Circulateurs Hautes performances (Capteur/Chauffage)
- Contrôleur de circulation (Capteur)
- 2 Vases d'expansion 8L (Capteur / Chauffage)
- Flexibles
- Démarreur progressif (Á partir du modèle 6 Monophasé)
- 2 Soupapes mano (Capteur / Chauffage) fournies, non montées

Conditions d'installation et d'utilisation : se reporter aux documentations techniques en vigueur.

Respecter la planète R32 — PLUS DE CONFORT — NF POMPES À CHALEUR

1 PAC = 1 habillage + 1 ou 2 modules

Modèles	2	4	6	8	10	13	17
Puissance à 0°/-3° ; 30°/35°C W Mono	2 610	4 860	6 530	7 470	10 500	13 300	-
Puissance à 0°/-3° ; 30°/35°C W Tri	-	-	-	-	10 300	13 200	17 300
Code module SMARTPACK3 Monophasé	SP3EGE2M	SP3EGE4M	SP3EGE6M	SP3EGE8M	SP3EGE10M	SP3EGE13M	-
Code module SMARTPACK3 Triphasé	-	-	-	-	SP3EGE10T	SP3EGE13T	SP3EGE17T
Prix public hors taxe Monophasé							-
Prix public hors taxe Triphasé	-	-	-	-			
Code option réversibilité	REV2	REV4	REV6	REV8	REV10	REV13	REV17
Prix public hors taxe							
Code habillage 1 Modules / Ou 2 Modules	HAB1SPN 1 / HAB2SPN 2						

Tarif avec eco participation.

Accessoires / Options	Code article	Tarif HT	Kit free coling	Page 56
Kit capteur pré-chargé 1 couronne	KCPOG1HP		Kit eau de nappe	Page 56
Kit capteur pré-chargé 2 couronnes	KCPOG2HP		Kit piscine	Page 56
Kit capteur pré-chargé 3 couronnes	KCPOG3HP		Kit 2 zones de plancher	Page 56
Kit capteur pré-chargé 4 couronnes	KCPOG4HP		Kit 2 zones pl / rad	Page 56
Kit capteur pré-chargé 5 couronnes	KCPOG5HP		Kit 2 zones de radiateurs	Page 56
Kit capteur pré-chargé 7 couronnes	KCPOG7HP			
Kit capteur pré-chargé 9 couronnes	KCPOG9HP			
Kit résistance 1,5kW montée usine	KR1500MN			
Kit thermostat radio	KTHRAD			
Thermostat connecté	1ELE0258			
Sonde 2em circuit thermostat connecté	1ELE0259			
Kit régulateur loi d'eau (monté)	KREGSP			
Kit ECS 170L	KITECS170N			
Kit ECS 270L	KITECS270N			
Pot à boues magnétique + dégazeur 1"	1HYD0026			
Contrôleur de débit 1"MM	1HYD0080			

NOUVEAU **Flexibles inclus**

Il est vivement conseillé de prévoir la résistance électrique de secours.
Prévoir un kit deux zones ou un ballon tampon en fonction du circuit hydraulique.

Eléments techniques SMARTPACK3 EGE R32

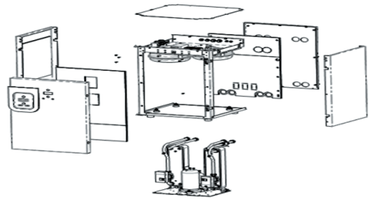

1 Compresseur
2 Circulateur chauffage
(Á l'extérieur pourt le type 17 et 20)
3 Échangeur à plaques (condenseur)
4 Afficheur de T° / Aquastat de sécurité
5 Vase d'expansion chauffage 8L
6 Platine électrique
7 Contrôleur de circulation capteur
8 Circulateur capteur
(Á l'extérieur pour le type 13; 17 et 20)
9 Échangeur à plaques (évaporateur)
Haute performance
10 Vase d'expansion capteur 8L

Dimensions de la PAC SMARTPACK3 R32 / 1 MODULE Largeur : 635 mm - Profondeur : 635 mm - Hauteur 990 mm
2 MODULES Largeur : 635 mm - Profondeur : 635 mm - Hauteur 1 840 mm

Modèles	2	4	6	8	10	13	17
Puissance calo. à 0°/-3° ; 30°/35°C W Mono / Tri (1)	**2 610**	**4 860**	**6 530**	**7 470**	**10 500 / 10 300**	**13 300 / 13 200**	**17 300**
Puissance frigorifique W (1)	2 000	3 780	5 000	5 720	8 000 / 7 850	10 140 / 10 070	13 210
Puissance absorbée W (1)	610	1 080	1 530	1 750	2 500 / 2 450	3 160 / 3 130	4 090
SCOP / COP PAC (1)	**4,35 / 4,27**	**5,10 / 4,50**	**4,39 / 4,27**	**4,38 / 4,27**	**4,64 / 4,20**	**4,61 / 4,21**	**4,68 / 4,23**
ETAS / Efficacité énergétique saisonnière Mono / Tri	166%	196%	167%	167%	186%	184%	187%
Puissance calo. à 0°/-3° ; 40°/45°C W Mono / Tri	**2 350**	**4 560**	**6 170**	**7 110**	**10 050 / 9 850**	**12 700 / 12 600**	**16 600**
Puissance frigorifique W	1 670	3 260	4 430	5 140	6 980 / 6 690	8 740	11 620
Puissance absorbée W	680	1 300	1 740	1 970	3070 /3 160	3 960 / 3 860	4 980
SCOP / COP PAC Mono	**3,97 / 3,46**	**4,16 / 3,51**	**3,99 / 3,55**	**4 / 3,61**	**4,05 / 3,27**	**4,04 / 3,21**	**-**
SCOP / COP PAC Tri	**-**	**-**	**-**	**-**	**4,01 / 3,12**	**4,06 / 3,26**	**4,09 / 3,33**
ETAS / Efficacité énergétique saisonnière Mono / Tri	159%	167%	160%	160%	162% / 160%	161% / 163%	164%
Capteur Couronne de 100m (Qté)	1	2	3	4	5	7	9
Tranchée de 50m x 0,60m - Prof. 1,20m (0,60m pour 1c)	1	1	2	2	3	4	5
Horizontal avec 37W/M² pour une T° Surface (m²)	47	93	124	142	201	256	335
> à -10° Pas (cm)	47	46	41	36	40	37	37
Horizontal avec 30W/M² pour une T° Surface (m²)	59	115	154	177	249	316	413
< à -10° Pas (cm)	59	58	51	44	50	45	46
Sonde géothermique avec 50W/m L (m)	41	76	100	115	2 x 81	2 x102	3 x 88
Puissance sur eau de nappe Modèles	**2**	**4**	**6**	**8**	**10**	**13**	**17**
Puissance calo. à 10°/7° ; 30°/35°C W Mono / Tri	**3 132**	**5 832**	**7 836**	**8 964**	**12 900 / 12 600**	**16 350 / 16 200**	**21 400**
Puissance frigorifique W	2 516	4 741	6 291	7 196	10 270 / 10 060	13 080 / 13 020	17 280
Puissance absorbée W	616	1 091	1 545	1 768	2 630 / 2 540	3 270 / 3180	4 120
SCOP / COP PAC Mono	**5,81 / 5,08**	**6,13 / 5,35**	**5,82 / 5,07**	**5,82 / 5,07**	**5,63 / 4,90**	**5,75 / 5,00**	**-**
SCOP / COP PAC Tri	**-**	**-**	**-**	**-**	**5,70 / 4,96**	**5,85 / 5,09**	**5,74 / 5,19**
ETAS / Efficacité énergétique saisonnière Mono / Tri	232%	145%	233%	233%	225% / 228%	230% / 234%	230%
Puissance calo. à 10°/7° ; 40°/45°C W Mono / Tri	**2 983**	**5 554**	**7 463**	**8 537**	**11 900 / 11 700**	**15 900 / 15 400**	**20 400**
Puissance frigorifique W	2 244	4 245	5 609	6 416	8 810 / 8 570	11 840 / 11 450	15 330
Puissance absorbée W	739	1 309	1 854	2 121	3 090 / 3 130	4 060 / 3 950	5 070
SCOP / COP PAC Mono	**4,90 / 4,03**	**5,20 / 4,24**	**4,93 / 4,02**	**4,94 / 4,03**	**4,77 / 3,85**	**4,85 / 3,92**	**-**
SCOP / COP PAC Tri	**-**	**-**	**-**	**-**	**4,81 / 3,73**	**4,93 / 3,90**	**5,01 / 4,02**
ETAS / Efficacité énergétique saisonnière Mono / Tri	196%	168%	197%	198%	191%	194% / 193%	200%
Débit sur eau de nappe m3/h	0,72	1,36	1,81	2,09	2,95	3,76	4,96
Kit Echangeur de barrage KEB	KEB5	KEB5	KEB5	KEB9	KEB9	KEB9	KEB15
Section câble élec. Alim. PAC (mm²) mono - tri	3 x 2,5	3 x 2,5	3 x 2,5	3 x 2,5	3 x 6 / 5 x 2,5	3 x 6 / 5 x 2,5	3 x 6 / 5 x 2,5
Protection Moteur (A) (Courbe) mono - tri	6,3D	10D	16C	16C	20C / 10C	25C / 10C	16C
Section câble élec. Alim. Rés. élec. (mm²) option	3 X 2,5	3 X 2,5	3 X 2,5	3 X 2,5	3 X 2,5	3 X 2,5	3 X 2,5
Protection résistance élec. (A) (Courbe)	16 C	16 C	16 C	16 C	16C	16C	16C
Puissance acoustique (40°/45°C) DB(A)	45	45	46	47	49	51	53
Charge R32 (kg)	0,81	1,01	1,25	1,56	1,72 / 1,65	1,50	1,95
Poids module + tôle (kg)	109	115	120	128	153	153	158

(1) Selon NFEN 14511 (0°/-3°C;30/35°C)

Fluide
R410A

EAU GLYCOLÉE / EAU

SMARTPACK2

GÉOTHERMIE

Modèles EAU GLYCOLEE /EAU
Habillage Tôle 1 ou 2 modules
Installation intérieure

Classes énergétiques PAC + Régulation 35 °C A+++ 55 °C A+++

Les pompes à chaleur SMARTPACK2 EAU GLYCOLÉE/EAU ont été conçues pour produire de **l'eau de chauffage jusqu'à 55°C** (circuit plancher chauffant et/ou radiateurs basse température). sous condition d'utilisation d'un kit 2 zones adapté.
Fluide frigorigène utilisé : R410A.
Tension / fréquence : 230V / 50Hz - 400V / 50Hz.
Compactes et design, ces pompes à chaleur offrent un maximum de possibilités, une gamme étendue de puissances. Elles permettent, en rajoutant en option un ballon ECS, d'avoir l'Eau Chaude Sanitaire jusqu'à 50°C. Captage géothermique (horizontal ou vertical) ou disponible en option en version Eau de Nappe, en insérant un Kit échangeur de barrage. L'option Réversibilité est également possible. Les pompes à chaleur SMARTPACK2 EAU GLYCOLÉE/EAU ont un SCOP très élevé.

Ces pompes à chaleur sont équipées de série de :
- Habillage tôle thermo laqué pour une grande robustesse dans le temps
- 2 Circulateurs Hautes performances (Capteur/Chauffage), fournis non montés pour la 17 et la 20 et non montés (Capteur) pour la 13
- Contrôleur de circulation (Capteur)
- 2 Vases d'expansion 8L (Capteur / Chauffage)
- Compteur horaire
- Démarreur progressif (Á partir du modèle 6)
- 2 Soupapes mano (Capteur / Chauffage) fournies, non montées

Conditions d'installation et d'utilisation : se reporter aux documentations techniques en vigueur.

Réservoir R 410A la couche d'ozone — PLUS DE CONFORT — NF POMPES À CHALEUR

1 PAC = 1 habillage + 1 ou 2 modules

Modèles	6	8	10	13	17	20
Puissance à 0°/-3° ; 30°/35°C W	5 640	7 245	9 655	12 350	16 450	20 200
Code module SMARTPACK2 Monophasé	**SPOG6MCSN**	**SPOG8MCSN**	**SPOG10MCSN**	**SPOG13MCSN**	-	-
Code module SMARTPACK2 Triphasé	**SPOG6TCSN**	**SPOG8TCSN**	**SPOG10TCSN**	**SPOG13TCSN**	**SPOG17TCSN**	**SPOG20TCSN**
Prix public hors taxe Monophasé					-	-
Prix public hors taxe Triphasé						
Code option réversibilité	**REV6**	**REV8**	**REV10**	**REV13**	**REV17**	**REV20**
Prix public hors taxe						
Code habillage 1 Module / Ou 2 Modules		**HAB1SPN 1 / HAB2SPN 2**				

Tarif avec eco participation.

Accessoires / Options	Code article	Tarif HT
Kit capteur pré-chargé 3 couronnes	**KCPOG3HP**	
Kit capteur pré-chargé 4 couronnes	**KCPOG4HP**	
Kit capteur pré-chargé 5 couronnes	**KCPOG5HP**	
Kit capteur pré-chargé 7 couronnes	**KCPOG7HP**	
Kit capteur pré-chargé 9 couronnes	**KCPOG9HP**	
Kit capteur pré-chargé 10 couronnes	**KCPOG10HP**	
Kit résistance 1,5kW montée usine	**KR1500MN**	
Kit thermostat radio	**KTHRAD**	
Thermostat connecté	**1ELE0258**	
Sonde 2em circuit thermostat connecté	**1ELE0259**	
Kit régulateur loi d'eau (monté)	**KREGSP**	
Kit ECS 170L	**KITECS170N**	
Kit ECS 270L	**KITECS270N**	
Pot à boues magnétique + dégazeur 1"	**1HYD0026**	
Contrôleur de débit 1"MM	**1HYD0080**	

Kit free coling	**Page 56**	
Kit eau de nappe	**Page 56**	
Kit piscine	**Page 56**	
Kit 2 zones de plancher	**Page 56**	
Kit 2 zones pl / rad	**Page 56**	
Kit 2 zones de radiateurs	**Page 56**	

NOUVEAU **Flexibles inclus**

- Il est vivement conseillé de prévoir la résistance électrique de secours.
- Prévoir un kit deux zones obligatoire tous les 100m² ou un ballon tampon en fonction du circuit hydraulique.

Eléments techniques SMARTPACK2 EGE R410A

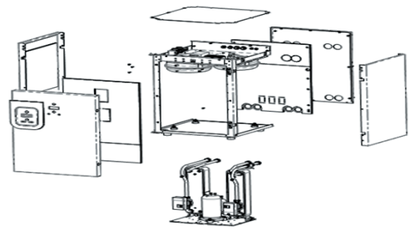

1 Compresseur
2 Circulateur chauffage
(Á l'extérieur pourt le type 17 et 20)
3 Échangeur à plaques (condenseur)
4 Afficheur de T° / Aquastat de sécurité
5 Vase d'expansion chauffage 8L
6 Platine électrique
7 Contrôleur de circulation capteur
8 Circulateur capteur
(Á l'extérieur pour le type 13; 17 et 20)
9 Échangeur à plaques (évaporateur)
Haute performance
10 Vase d'expansion capteur 8L

Dimensions de la PAC SMARTPACK2 R410A/ 1 MODULE Largeur : 635 mm - Profondeur : 635 mm - Hauteur 990 mm
2 MODULES Largeur : 635 mm - Profondeur : 635 mm - Hauteur 1 840 mm

Modèles	6	8	10	13	17	20
Puissance calofirique à 0°/-3° ; 30°/35°C W (1)	**5640**	**7245**	**9655**	**12350**	**16450**	**20200**
Puissance frigorifique W (1)	4300	5520	7356	9410	12550	15390
Puissance absorbée W (1)	1340	1725	2300	2940	3900	4810
SCOP / COP PAC (1)	**4,83/4,22**	**4,82 / 4,20**	**4,81 / 4,20**	**4,82 / 4,20**	**4,84 / 4,22**	**4,81 / 4,20**
ETAS / Efficacité énergétique saisonnière (1)	193%	193%	193%	193%	194%	192%
Puissance calorifique à 0°/-3° 47°/55°C W	**4720**	**6300**	**8430**	**11450**	**15150**	**18700**
Puissance frigorifique W	2780	3670	5020	6840	9190	11580
Puissance absorbée W	1940	2630	3410	4610	5960	7120
SCOP / COP PAC	**3,63 / 2,43**	**3,61 / 2,40**	**3,64 / 2,47**	**3,64 / 2,48**	**3,68 / 2,54**	**3,70 / 2,63**
ETAS / Efficacité énergétique saisonnière	145%	144%	145%	146%	147%	148%
Capteur Couronne de 100m (Qté)	3	4	5	7	9	10
Tranchée de 50m x 0,60m - Prof. 1,20m (0,60m pour 1c)	2	2	3	4	5	5
Horizontal avec 37W/M² pour une T° Surface (m²)	102	132	175	224	299	373
inférieure à -10° Pas (cm)	34	33	35	32	33	37
Horizontal avec 30W/M² pour une T° Surface (m²)	126	163	216	276	368	460
supérieure à -10° Pas (cm)	42	41	43	40	41	46
Sonde géothermique avec 50W/m L (m)	86	111	147	188	251	314
Puissance sur eau de nappe Modèles	**6**	**8**	**10**	**13**	**17**	**20**
Puissance calofirique à 10°/7° ; 30°/35°C W	**6365**	**7900**	**12069**	**15890**	**19930**	**23840**
Puissance frigorifique W	5019	6244	9420	12498	15830	18980
Puissance absorbée W	1385	1750	2730	3500	4230	5020
SCOP / COP PAC	**4,93 / 4,59**	**4,84 / 4,51**	**4,75 / 4,42**	**4,88 / 4,54**	**5,06 / 4,71**	**5,11 / 4,75**
ETAS / Efficacité énergétique saisonnière	197%	194%	190%	195%	202%	204%
Puissance calofirique à 10°/7° ; 47°/55°C W	**5920**	**7450**	**11130**	**14550**	**18490**	**21860**
Puissance frigorifique W	4128	5136	7490	9830	12870	15320
Puissance absorbée W	1980	2193	3710	4820	5750	6700
SCOP / COP PAC	**4,24 / 3,14**	**4,03 / 3,40**	**3,79 / 3,00**	**3,86 / 3,02**	**4,05 / 3,22**	**4,1 / 3,26**
ETAS / Efficacité énergétique saisonnière	169%	161%	152%	154%	162%	164%
Débit sur eau de nappe m3/h	1,14	1,51	2,05	2,79	3,73	4,67
Section câble élec. Alim. PAC (mm²) mono - tri	3x2,5 / -	3x4 / 5x2,5	3x4 / 5x2,5	3x4 / 5x2,5	- / 5x2,5	- / 5x4
Protection Moteur (A) (Courbe) mono - tri	16C / -	16C / 6,3C	20C / 10C	25C / 10C	- / 16C	- / 16c
Section câble élec. Alim. Rés. élec. (mm²) option	2,5	2,5	2,5	2,5	2,5	2,5
Protection résistance élec. (A) (Courbe)	16 C	16 C	16 C	16 C	16 C	16 C
Puissance acoustique (47°/55°C) DB(A)	47	48	51	53	55	55
Charge R410A (kg)	1,5	2	2	2	3	3
Poids module + tôle (kg)	59 + 61	67 + 61	92 + 61	92 + 61	97 + 61	102 + 61

Fluide pur
R32

EAU GLYCOLÉE / EAU

OPTIPACKDUO2

GÉOTHERMIE

Modèles Eau Glycolée / Eau +ECS
Habillage Tôle
Installation Intérieure

Les pompes à chaleur OPTIPACKDUO2 EAU GLYCOLÉE/EAU ont été conçues pour produire de **l'eau de chauffage jusqu'à 45°C**, et de l'Eau Chaude Sanitaire jusqu'à 50°C.
2 en 1, compactes et design, elles intègrent le chauffage et la production d'Eau Chaude Sanitaire, permettant d'optimiser l'espace à l'intérieur du bâtiment. Elles fonctionnent avec un circuit plancher chauffant et/ou radiateurs basse température, sous condition d'utilisation d'un kit 2 zones adapté.
Fluide frigorigène utilisé : R32.
Tension / fréquence: 230V / 50Hz - 400V / 50Hz
Captage géothermique (Horizontal ou Vertical) ou disponible,
En option en version Eau de Nappe, en insérant un Kit,
Échangeur de barrage. Option Réversibilité également possible.
Les pompes à chaleur OPTIPACKDUO2 EAU GLYCOLÉE/EAU ont un SCOP très élevé supérieur à 5.

Ces pompes à chaleur sont équipées de série de :
- Habillage tôle thermo laqué pour une grande robustesse dans le temps
- 2 Circulateurs hautes performances (Capteur / Chauffage)
- Contrôleur de circulation (Capteur)
- 2 Vases d'expansion 8L (Capteur / Chauffage)
- Flexibles
- Démarreur progressif (Á partir du modèle 6 Monophasé)
- Ballon ECS 170 litres (Groupe de sécurité fourni, non monté)
- 2 Soupapes mano (Capteur/Chauffage) fournies, non montées

Conditions d'installation et d'utilisation : se reporter aux documentations techniques en vigueur.

Modèles	2	4	6	8	10
Puissance à 0°/-3° ; 30°/35°C w Mono	2 610	4 860	6 530	7 470	10 500
Puissance à 0°/-3° ; 30°/35°C w Tri	-	-	-	-	10 300
Code OPTIPACKDUO2 Monophasé Chauffage + ECS	OPDUO2EGE2M	OPDUO2EGE4M	OPDUO2EGE6M	OPDUO2EGE8M	OPDUO2EGE10M
Code OPTIPACKDUO2 Triphasé Chauffage + ECS	-	-	-	-	OPDUO2EGE10T
Prix public hors taxe Mono					
Prix public hors taxe Tri	-	-	-	-	
Option réversibilité	REV2	REV4	REV6	REV8	REV10
Prix public hors taxe					

Tarif avec eco participation.

Accessoires / Options	Code article	Tarif HT	Kit free coling	Page 56
Kit capteur pré-chargé 1 couronne	KCPOG1HP		Kit eau de nappe	Page 56
Kit capteur pré-chargé 2 couronnes	KCPOG2HP		Kit piscine	Page 56
Kit capteur pré-chargé 3 couronnes	KCPOG3HP		Kit 2 zones de plancher	Page 56
Kit capteur pré-chargé 4 couronnes	KCPOG4HP		Kit 2 zones pl / rad	Page 56
Kit capteur pré-chargé 5 couronnes	KCPOG5HP		Kit 2 zones de radiateurs	Page 56
Kit résistance 1,5kW montée usine	KR1500MN			
Kit thermostat radio	KTHRAD			
Thermostat connecté	1ELE0258			
Sonde 2em circuit thermostat connecté	1ELE0259			
Kit régulateur loi d'eau (monté)	KREGSP			
Pot à boues magnétique + dégazeur 1"	1HYD0026			
Contrôleur de débit 1"MM	1HYD0080			

NOUVEAU **Flexibles inclus**

- Il est vivement conseillé de prévoir la résistance électrique de secours.
- Prévoir un kit deux zones ou un ballon tampon en fonction du circuit hydraulique de l'installation.

Eléments techniques OPTIPACKDUO2 EGE R32 (ECS Intégrée)

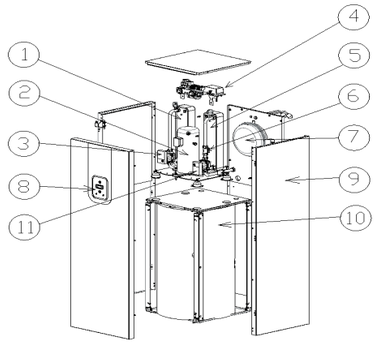

1 Condenseur
2 Compresseur
3 Circulateur chauffage
4 Platine électrique
5 Évaporateur
6 Contrôleur de circulation capteur
7 Vases d'expansion (2)
8 Afficheur de température d'ECS
9 Boitier métallique
10 Ballon ECS (170L)
11 Circulateur capteur

Dimensions de la PAC OPTIPACKDUO2 R32 / Largeur : 635 mm - Profondeur : 635 mm - Hauteur 1 840 mm

Modèles	2	4	6	8	10
Puissance calofirique à 0°/-3° ; 30°/35°C W Mono / Tri (1)	**2 610**	**4 860**	**6 530**	**7 470**	**10 500 / 10 300**
Puissance frigorifique W (1)	2 610	3 780	6 530	7 470	8 000 / 7 850
Puissance absorbée W (1)	580	1 080	1 450	1 660	2 500 / 2 450
SCOP / COP PAC (1)	**5,05 / 4,50**	**5,09 / 4,50**	**5,08 / 4,50**	**5,08 / 4,50**	**4,64 / 4,20**
ETAS / Efficacité énergétique saisonnière (1)	194%	196%	195%	195%	186%
Capacité cuve ECS (L)	170	170	170	170	170
COP Mode ECS	**2,75**	**2,86**	**2,76**	**2,78**	**2,78**
ETAS / Efficacité énergétique en mode ECS	116%	116%	115%	115%	115%
Puissance calofirique à 0°/-3° ; 40°/45°C W Mono / Tri	**2 350**	**4 560**	**6 170**	**7 110**	**10 050 / 9 850**
Puissance frigorifique W	1 670	3 260	4 430	5 140	6 980 / 6 690
Puissance absorbée W	680	1 300	1 740	1 970	3 070 / 3 160
SCOP / COP PAC	**3,97 / 3,46**	**4,16 / 3,51**	**3,99 / 3,55**	**4 / 3,61**	**4,64 / 4,20**
ETAS / Efficacité énergétique saisonnière	159%	167%	160%	160%	162% / 160%
Capteur Couronne de 100m (Qté)	1	2	3	4	5
Tranchée de 50m x 0,60m Profondeur 1,20m (0,60m pour 1c)	1	1	2	2	3
Horizontal avec 37W/M² pour une T° Surface (m²)	47	93	124	142	201
inférieure à -10° Pas (cm)	47	46	41	36	40
Horizontal avec 30W/M² pour une T° Surface (m²)	59	115	154	177	249
supérieure à -10° Pas (cm)	59	58	51	44	50
Sonde géothermique avec 50W/m L (m)	41	76	100	115	2 x 81
Puissance sur eau de nappe Modèles	**2**	**4**	**6**	**8**	**10**
Puissance calofirique à 10°/7° ; 30°/35°C W Mono / Tri	**3 132**	**5 832**	**7 836**	**8 964**	**12 900 / 12 600**
Puissance frigorifique W	2 516	4 741	6 291	7 196	10 270 / 10 060
Puissance absorbée W	616	1 091	1 545	1 768	2 630 / 2 540
SCOP / COP PAC Mono	**5,81 / 5,08**	**6,13 / 5,35**	**5,82 / 5,07**	**5,82 / 5,07**	**5,63 / 4,90**
SCOP / COP PAC Tri	-	-	-	-	**5,70 / 4,96**
ETAS / Efficacité énergétique saisonnière	232%	145%	233%	233%	245% / 228%
Puissance calofirique à 10°/7° ; 40°/45°C W Mono / Tri	**2 983**	**5 554**	**7 463**	**8 537**	**11 900 / 11 700**
Puissance frigorifique W	2 244	4 245	5 609	6 416	8 810 / 8 570
Puissance absorbée W	739	1 309	1 854	2 121	3 090 / 3 130
SCOP / COP PAC Mono	**4,90 / 4,03**	**5,20 / 4,24**	**4,93 / 4,02**	**4,94 / 4,03**	**4,76 / 3,85**
SCOP / COP PAC Tri	-	-	-	-	**4,81 / 3,73**
ETAS / Efficacité énergétique saisonnière	196%	168%	197%	198%	191%
Débit sur eau de nappe m3/h	0,72	1,36	1,81	2,07	2,95
Kit Echangeur de barrage KEB	KEB5	KEB5	KEB5	KEB9	KEB9
Section câble élec. Alim. PAC (mm²)	3 x 2,5	3 x 2,5	3 x 2,5	3 x 2,5	3 X 6 / 5 X 2,5
Protection Moteur (A) (Courbe) Mono / Tri	6,3 D	10 D	16 C	16 C	20C / 10C
Section câble élec. Alim. Résistance élec. (mm²) option	3 x 2,5	3 x 2,5	3 x 2,5	3 x 2,5	3 x 2,5
Protection résistance élec. (A) (Courbe)	16 C	16 C	16 C	16 C	16C
Puissance acoustique (40°/45°C) DB(A)	52	55	57	56	51
Charge R32 (kg) Mono / Tri	0,81	1,01	1,25	1,56	1,72 / 1,65
Poids (kg)	200	206	211	219	244

Fluide
R410A

EAU GLYCOLÉE / EAU

OPTIPACKDUO

GÉOTHERMIE

Modèles EAU GLYCOLÉE/EAU
Habillage Tôle
Installation intérieure

Les pompes à chaleur OPTIPACKDUO EAU GLYCOLÉE/EAU ont été conçues pour produire de **l'eau de chauffage jusqu'à 55°C**, et de l'Eau Chaude Sanitaire jusqu'à 50°C.
2 en 1, compactes et design, elles intègrent le chauffage et la production d'Eau Chaude Sanitaire, permettant d'optimiser l'espace à l'intérieur du bâtiment. Elles fonctionnent avec un circuit plancher chauffant et/ou radiateurs basse température, sous condition d'utilisation d'un kit 2 zones adapté.
Fluide frigorigène utilisé : R410A. Tension / fréquence: 400V / 50Hz.
Captage géothermique (Horizontal ou Vertical) ou disponible
En option en version Eau de Nappe, en insérant un Kit Échangeur de barrage. Option Réversibilité également possible.
Les pompes à chaleur OPTIPACKDUO EAU GLYCOLÉE/EAU ont un SCOP très élevé.

Ces pompes à chaleur sont équipées de série de :
- Habillage tôle thermo laqué pour une grande robustesse dans le temps
- 2 Circulateurs hautes performances (Capteur / Chauffage)
- Contrôleur de circulation (Capteur)
- 2 Vases d'expansion 8L (Capteur / Chauffage)
- Flexibles
- Démarreur progressif (Á partir du modèle 6)
- Ballon ECS 170 litres (Groupe de sécurité fourni, non monté)
- 2 Soupapes mano (Capteur/Chauffage) fournies, non montées

Conditions d'installation et d'utilisation : se reporter aux documentations techniques en vigueur.

Modèles	4	6	8	10	13
Puissance à 0°/-3° ; 30°/35°C W	2 268	4 220	5 640	7 245	9 665
Code OPTIPACKDUO Monophasé Chauffage + ECS	OPOGDUO4MN	OPOGDUO6MN	OPOGDUO8MN	OPOGDUO10MN	OPOGDUO13MN
Code OPTIPACKDUO Triphasé Chauffage + ECS	-	OPOGDUO6TN	OPOGDUO8TN	OPOGDUO10TN	OPOGDUO13TN
Prix public hors taxe Monophasé					
Prix public hors taxe Triphasé	-				
Option réversibilité	REV2	REV4	REV6	REV8	REV10
Prix public hors taxe					

Tarif avec eco participation.

Accessoires / Options	Code article	Tarif HT	Kit free coling	Page 56
Kit capteur pré-chargé 1 couronnes	KCPOG1HP		Kit eau de nappe	Page 56
Kit capteur pré-chargé 2 couronnes	KCPOG2HP		Kit piscine	Page 56
Kit capteur pré-chargé 3 couronnes	KCPOG3HP		Kit 2 zones de plancher	Page 56
Kit capteur pré-chargé 4 couronnes	KCPOG4HP		Kit 2 zones pl / rad	Page 56
Kit capteur pré-chargé 5 couronnes	KCPOG5HP		Kit 2 zones de radiateurs	Page 56
Kit résistance 1,5kW montée usine	KR1500MN			
Kit thermostat radio	KTHRAD			
Thermostat connecté	1ELE0258			
Sonde 2em circuit thermostat connecté	1ELE0259			
Kit régulateur loi d'eau (monté)	KREGSP			
Pot à boues magnétique + dégazeur 1"	1HYD0026			
Contrôleur de débit 1"MM	1HYD0080			

NOUVEAU **Flexibles inclus**

Attention à la puissance qui ne corespond pas au numéro du modèle pour les PAC au R410A.
Prévoir un kit deux zones ou un ballon tampon en fonction du circuit hydraulique de l'installation.

Eléments techniques OPTIPACKDUO EGE R410A (ECS Intégrée)

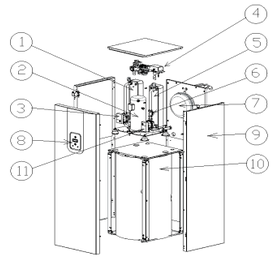

1 Condenseur
2 Compresseur
3 Circulateur chauffage
4 Platine électrique
5 Évaporateur
6 Contrôleur de circulation capteur
7 Vases d'expansion (2)
8 Afficheur de température d'ECS
9 Boîtier métallique
10 Ballon ECS (170L)
11 Circulateur capteur

Dimensions de la PAC OPTIPACKDUO R410 / Largeur : 635 mm - Profondeur : 635 mm - Hauteur : 1 840 mm

Modèles	4	6	8	10	13
Puissance calofirique à 0°/-3° ; 30°/35°C W (1)	**2 268**	**4 220**	**5 640**	**7 245**	**9 665**
Puissance frigorifique W (1)	1 728	3 220	4 300	5 520	7 365
Puissance absorbée W (1)	540	1 000	1 340	1 725	2 300
SCOP / COP PAC (1)	**4,80 / 4,20**	**4,83 / 4,22**	**4,83 / 4,21**	**4,82 / 4,2**	**4,81 / 4,2**
ETAS / Efficacité énergétique saisonnière (1)	192%	193%	193%	193%	193%
Capacité cuve ECS (L)	170	170	170	170	170
COP ECS (2) Mode ECS	**3,12**	**3,16**	**3,03**	**3,04**	**3,04**
ETAS / Efficacité énergétique saisonnière en mode ECS (1)	122%	124%	119%	119%	119%
Puissance calofirique (W) à (0°/-3°) (47°/55°C)	1 994	3 660	4 720	6 300	8 430
Puissance frigorifique (W)	1 269	2 330	2 780	3 670	5 020
Puissance absorbée (W)	725	1 330	1 940	2 630	3 410
SCOP / COP PAC	**3,73 / 2,75**	**3,75 / 2,75**	**3,63 / 2,43**	**3,61 / 2,40**	**3,64 / 2,47**
ETAS / Efficacité énergétique saisonnière	149%	150%	145%	144%	145%
Capteur Couronne de 100m (Qté)	1	2	3	4	5
Tranchée de 50m x 0,60m Profondeur 1,20m (0,60m pour 1c)	1	1	2	2	3
Horizontal avec 37W/M² pour une T° Surface (m²)	48	88	118	151	202
inférieure à -10° Pas (cm)	48	44	40	40	40
Horizontal avec 30W/M² pour une T° Surface (m²)	59	109	145	186	249
supérieure à -10° Pas (cm)	59	55	48	47	50
Sonde géothermique avec 50W/m L (m)	35	65	86	111	147
Puissance sur eau de nappe Modèles	**4**	**6**	**8**	**10**	**13**
Puissance calofirique à 10°/7° ; 30°/35°C W	**2 510**	**4 937**	**6 365**	**7 900**	**12 069**
Puissance frigorifique W	1 981	3 927	5 019	6 244	9 420
Puissance absorbée W	529	1 035	1 385	1 750	2 730
SCOP / COP PAC	**5,02 / 4,70**	**5,14 / 4,80**	**4,93 / 4,59**	**4,84 / 4,51**	**4,75 / 4,42**
ETAS / Efficacité énergétique saisonnière	201%	206%	197%	194%	190%
Puissance calofirique à 10°/7° ; 47°/55°C W	**2 350**	**4 700**	**5 920**	**7 450**	**11 130**
Puissance frigorifique W	1 629	3 230	4 128	5 136	7 490
Puissance absorbée W	705	1 380	1 980	2 193	3 710
SCOP / COP PAC	**4,28 / 3,33**	**4,40 / 3,49**	**4,24 / 3,14**	**4,04 / 3,40**	**3,79 / 3,00**
ETAS / Efficacité énergétique saisonnière	171%	176%	169%	161%	152%
Débit sur eau de nappe m3/h	0,47	0,93	1,19	1,47	2,15
Section câble élec. Alim. PAC (mm²) Mono / Tri	3x2,5 / -	3x2,5 / -	3x4 / 5x2,5	3X4 / 5X2,5	3X4 / 5X2,5
Protection Moteur (A) (Courbe) Mono / Tri	6,3 D	10 D	16 C / 6,3C	16 C / 6,3C	20 C / 10 C
Section câble élec. Alim. Résistance élec. (mm²) option	3 x 2,5	3 x 2,5	3 x 2,5	3 x 2,5	3 x 2,5
Protection résistance élec. (A) (Courbe)	16 C	16 C	16 C	16 C	16 C
Puissance acoustique (47°/55°C) DB(A)	45	46	47	48	51
Charge R410A (kg)	1,20	1,46	1,50	2,00	1,65
Poids (kg)	206	211	219	244	244

Fluide
R410A

EAU GLYCOLÉE / EAU

SMARTPACK GRANDE PUISSANCE — GÉOTHERMIE

Modèles EAU GLYCOLÉE /EAU
Habillage Tôle 1 ou 2 modules
Installation intérieure

Habillage
1 module
avec
renforts

Les pompes à chaleur SMARTPACK EAU GLYCOLÉE/EAU GRANDE PUISSANCE ont été conçues pour produire de **l'eau de chauffage jusqu'à 55°C** (circuit plancher chauffant et/ou radiateurs basse température).
Fluide frigorigène utilisé : R410A.
Tension / fréquence : 400V / 50Hz, sous condition d'utilisation d'un kit 2 zones adapté. Compactes et design, ces pompes à chaleur offrent un maximum de possibilités, une gamme étendue de puissances. Elles permettent, en rajoutant en option un ballon ECS, d'avoir l'Eau Chaude Sanitaire jusqu'à 50°C. Captage géothermique (horizontal ou vertical) ou disponible en option en version Eau de Nappe, en insérant un Kit échangeur de barrage.
Les pompes à chaleur SMARTPACK EAU GLYCOLÉE/EAU GRANDE PUISSANCE ont un SCOP très élevé.

Ces pompes à chaleur sont équipées de série de :
- Habillage tôle thermo laqué pour une grande robustesse dans le temps
- 2 Circulateurs Hautes performances (Capteur/Chauffage), fournis non montés
- Contrôleur de circulation (Capteur)
- 1 Vases d'expansion de sécurité Capteur 8L
- Flexibles
- Démarreur progressif
- 2 Soupapes mano (Capteur / Chauffage) fournies, non montées

Conditions d'installation et d'utilisation : se reporter aux documentations techniques en vigueur.

1 PAC = 1 habillage + 1 module

Modèles	25	30	35	40
Puissance à 0°/-3° ; 30°/35°C W	24 750	30 650	35 250	40 850
Code module SMARTPACK2 GP Triphasé	**SPOG25TCSN**	**SPOG30TCSN**	**SPOG35TCSN**	**SPOG40TCSN**
Prix public hors taxe				
Code option réversibilité	**REV25-30**	**REV25-30**	**REV35-40**	**REV35-40**
Prix public hors taxe				
Code habillage GP 1 Module	**HAB1GP 1**			

Tarif avec eco participation.

Accessoires / Options	Code article	Tarif HT
Kit capteur pré-chargé 7 couronnes	**KCPOG7HP**	
Kit capteur pré-chargé 9 couronnes	**KCPOG9HP**	
Kit capteur pré-chargé 10 couronnes	**KCPOG10HP**	
Kit capteur pré-chargé 12 couronnes	**KCPOG12HP**	
Kit résistance 1,5kW montée usine	**KR1500MN**	
Kit thermostat radio	**KTHRAD**	
Thermostat connecté	**1ELE0258**	
Sonde 2em circuit thermostat connecté	**1ELE0259**	
Kit régulateur loi d'eau (monté)	**KREGSP**	
Kit ECS 270L	**KITECS270N**	
Kit ECS 380L	**KITECS380N**	
Pot à boues magnétique + dégazeur 1"1/4	**1HYD0098**	
Contrôleur de débit 1"MM	**1HYD0080**	

Kit free coling	**Page 56**
Kit eau de nappe	**Page 56**
Kit piscine	**Page 56**
Kit 2 zones de plancher	**Page 56**
Kit 2 zones pl / rad	**Page 56**
Kit 2 zones de radiateurs	**Page 56**

NOUVEAU **Flexibles inclus**

- Prévoir un ballon tampon dès 25kW.
- Il est possible d'ajouter une ou deux résistances électriques dans le ballon tampon. (vf notices)

Eléments techniques SMARTPACK2 EGE GRANDE PUISSANCE R410A

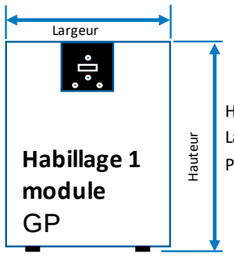

Hauteur : 983 mm
Largeur : 640 mm
Profondeur : 640 mm

Modèles		25	30	35	40
Puissance calofirique à 0°/-3° ; 30°/35°C W (1)		24 750	30 650	35 250	40 850
Puissance frigorifique W (1)		18 600	23 000	26 680	30 900
Puissance absorbée W (1)		6 150	7 650	8 570	9 950
SCOP / COP PAC (1)		**4,31/4,02**	**4,30/4,01**	**4,38/4,11**	**4,41/4,10**
ETAS / Efficacité énergétique saisonnière (1)		172%	172%	175%	176%
Puissance calofirique à 0°/-3° ; 47°/55°C W		23287	28833	33166	34435
Puissance frigorifique W		14869	18361	21434	24815
Puissance absorbée W		8418	10472	11732	13620
SCOP / COP PAC		**3,59 / 2,77**	**3,57 / 2,73**	**3,67 / 2,83**	**3,66 / 2,82**
ETAS / Efficacité énergétique saisonnière		143%	143%	147%	146%
Capteur	Couronne de 100m (Qté)	12	16	18	22
Tranchée de 50m x 0,60m - Prof. 1,20m (0,60m pour 1c)		6	8	9	11
Horizontal avec 37W/M² pour une T° inférieure à -10°	Surface (m²)	473	586	680	788
	Pas (cm)	39	37	38	36
Horizontal avec 30W/M² pour une T° supérieure à -10°	Surface (m²)	546	675	783	906
	Pas (cm)	45	42	43	41
Sonde géothermique avec 50W/m	L (m)	372	460	533	618
Puissance sur eau de nappe	**Modèles**	**25**	**30**	**35**	**40**
Puissance calofirique à 10°/7° ; 30°/35°C W		**28 960**	**36 580**	**42 747**	**51 401**
Puissance frigorifique W		22 610	28 530	33 867	41 021
Puissance absorbée W		6 650	8 350	9 180	10 780
SCOP / COP PAC		**4,69 / 4,35**	**4,71 / 4,38**	**5,01 / 4,66**	**5,13 / 4,77**
ETAS / Efficacité énergétique saisonnière		197%	188%	200%	205%
Puissance calofirique à 10°/-7° ; 47°/55°C W		**28 018**	**35 397**	**39 450**	**45 375**
Puissance frigorifique W		19 458	24 548	27 730	31 815
Puissance absorbée W		8 860	11 149	12 120	13 560
SCOP / COP PAC		**3,84 / 3,16**	**3,86 / 3,17**	**4,04 / 3,25**	**4,10 / 3,25**
ETAS / Efficacité énergétique saisonnière		154%	154%	162%	164%
Débit sur eau de nappe m3/h		6,4	8,1	9,6	11,7
Section câble élec. Alim. PAC (mm²) - tri		5X4	5X4	5X4	5X6
Protection Moteur (A) (Courbe) - tri		16 C	20 C	25 C	25 C
Puissance acoustique (47°/55°C) DB(A)		55	55	56	56
Charge R410A (kg)		2,50	2,65	3,30	3,50
Poids module + tôle (kg)		130 + 66	134 + 66	146 + 66	149 + 66

Fluide
R410A

EAU GLYCOLÉE / EAU

SMARTPACK HAUTE TEMPÉRATURE

GÉOTHERMIE

Modèles EAU GLYCOLEE /EAU
Habillage Tôle 1 ou 2 modules
Installation intérieure

Classes énergétiques PAC + Régulation 35 °C A+++ 55 °C A++

Les pompes à chaleur SMARTPACK EAU GLYCOLÉE/EAU HAUTE TEMPERATURE ont été conçues pour produire de **l'eau de chauffage jusqu'à 62°C** (circuit plancher chauffant et/ou radiateurs basse température).
Fluide frigorigène utilisé : R410A.
Tension / fréquence : 230V / 50Hz - 400V / 50Hz, sous condition d'utilisation d'un kit 2 zones adapté. Compactes et design, ces pompes à chaleur offrent un maximum de possibilités, une gamme étendue de puissances. Elles permettent, en rajoutant en option un ballon ECS, d'avoir l'Eau Chaude Sanitaire jusqu'à 50°C. Captage géothermique (horizontal ou vertical) ou disponible en option en version Eau de Nappe, en insérant un Kit échangeur de barrage. L'option Réversibilité est également possible. Les pompes à chaleur SMARTPACK EAU GLYCOLÉE/EAU HAUTE TEMPERATURE ont un SCOP très élevé.

Ces pompes à chaleur sont équipées de série de :
- Habillage tôle thermo laqué pour une grande robustesse dans le temps
- 2 Circulateurs Hautes performances (Capteur/Chauffage), fournis non montés de 17 à 20 et non montés (Capteur) pour la 13
- Contrôleur de circulation (Capteur)
- 2 Vases d'expansion (Capteur / Chauffage) 8L
- Flexibles
- Démarreur progressif
- 2 Soupapes mano (Capteur / Chauffage) fournies, non montées

Conditions d'installation et d'utilisation : se reporter aux documentations techniques en vigueur.

Respecte R 410A la couche d'ozone — PLUS DE CONFORT

1 PAC = 1 habillage + 1 ou 2 modules

Modèles	10	13	17	20	25	30	35	40
Puissance à 0°/-3° ; 30°/35°C W	9 655	12 350	16 450	20 200	24 750	30 650	35 250	40 850
Code module SMARTPACK HT Monophasé	SPOG10HTM	SPOG13HTM	-	-	-	-	-	-
Code module SMARTPACK HT Triphasé	SPOG10HTT	SPOG13HTT	SPOG17HTT	SPOG20HTT	SPOG25HTT	SPOG30HTT	SPOG35HTT	SPOG40HTT
Prix public hors taxe Monophasé			-	-	-	-	-	-
Prix public hors taxe Triphasé								
Code option réversibilité	REV10	REV13	REV17	REV20	REV25-30	REV25-30	REV35-40	REV35-40
Prix public hors taxe								
Code habillage	HAB1SPN 1 / HAB2SPN				HAB1GP			

Tarif avec eco participation.

Accessoires / Options	Code article	Tarif HT	Kit free coling	Page 56
Kit capteur pré-chargé 5 couronnes	KCPOG5HP		Kit eau de nappe	Page 56
Kit capteur pré-chargé 7 couronnes	KCPOG7HP		Kit piscine	Page 56
Kit capteur pré-chargé 9 couronnes	KCPOG9HP		Kit 2 zones de pl	Page 56
Kit capteur pré-chargé 10 couronnes	KCPOG10HP		Kit 2 zones pl / rad	Page 56
Kit capteur pré-chargé 12 couronnes	KCPOG12HP		Kit 2 zones de rad.	Page 56
Kit résistance 1,5kW montée usine	KR1500MN			
Kit thermostat radio	KTHRAD			
Thermostat connecté	1ELE0258			
Sonde 2em circuit thermostat connecté	1ELE0259			
Kit régulateur loi d'eau (monté)	KREGSP			
Kit ECS 270L	KITECS170N			
kit ECS 380l	KITECS380N			
Pot à boues magnétique + dégazeur 1"	1HYD0026			
Pot à boues magnétique + dégazeur 1"1/4	1HYD0098			
Contrôleur de débit 1"MM	1HYD0080			

NOUVEAU **Flexibles inclus**

Au-delà de 20kW il n'est pas possible d'installer 2 modules dans une seule armoire.
Prévoir un kit deux zones ou un ballon tampon en fonction du circuit hydraulique.

Eléments techniques SMARTPACK EGE HAUTE TEMPÉRATURE R410A

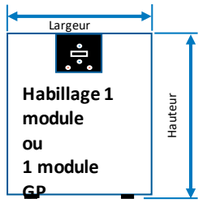

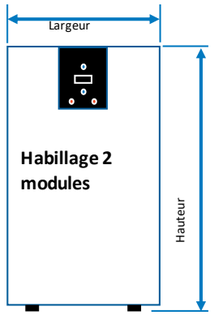

1 MODULE Largeur : 635 mm - Profondeur : 635 mm - Hauteur 990 mm
2 MODULES Largeur : 635 mm - Profondeur : 635 mm - Hauteur 1 840 mm - **Jusqu'à 20kW Max / module**

Modèles	10	13	17	20	25	30	35	40
Puissance calo. à 0°/-3° ; 30°/35°C W	9 655	12 350	16 450	20 200	24 750	30 650	35 250	40 850
Puissance frigorifique W	7 350	9 410	12 550	15 390	18 600	23 000	26 680	30 900
Puissance absorbée W	2 299	2 940	3 900	4 809	6 150	7 650	8 570	9 950
SCOP / COP PAC	**4,51 / 4,20**	**4,49 / 4,20**	**4,51 / 4,22**	**4,51 / 4,20**	**4,31 / 4,02**	**4,34 / 4,01**	**4,38 / 4,11**	**4,41 / 4,10**
ETAS / Efficacité énergétique saisonnière	180%	179%	181%	180%	172%	172%	175%	176%
Puissance calo. à 0°/-3° ; 47°/55°C W	**9 084**	**11 621**	**15 472**	**19 012**	**23 287**	**28 833**	**33 166**	**38 435**
Puissance frigorifique W	5 925	7 584	10 090	12 811	14 869	18 361	21 434	24 815
Puissance absorbée W	3 159	4 037	5 382	6 201	8 418	10 472	11 732	13 620
SCOP / COP PAC	**3,74 / 2,88**	**3,72 / 2,88**	**3,74 / 2,77**	**3,69 / 2,80**	**3,59 / 2,77**	**3,57 / 2,75**	**3,67 / 2,83**	**3,66 / 2,82**
ETAS / Efficacité énergétique saisonnière	150%	149%	149%	148%	143%	143%	147%	146%
Puissance calo. à 0°/-3° ; 50°/60°C W	**8 812**	**11 272**	**15 007**	**18 442**	**22 588**	**27 973**	**32 171**	**37 282**
Puissance frigorifique W	5 400	6 913	9 194	11 745	13 496	16 664	19 501	22 572
Puissance absorbée W	3 412	4 359	5 813	6 697	8 892	11 309	12 670	14 360
SCOP / COP PAC	**3,34 / 2,58**	**3,34 / 2,59**	**3,21 / 2,58**	**3,29 / 2,50**	**3,23 / 2,48**	**3,21 / 2,47**	**3,30 / 2,54**	**3,29 / 2,53**
ETAS / Efficacité énergétique saisonnière	135%	134%	128%	132%	129%	123%	132%	132%
Capteur Couronne de 100m (Qté)	5	7	9	10	12	16	18	22
Tranchée de 50m x 0,60m - Prof. 1,20m (0,60m pour 1c)	3	4	5	5	6	8	9	11
Horizontal avec 37W/M² pour une T° Surface (m²)	184	237	317	397	473	586	680	788
inférieure à -10° Pas (cm)	37	34	35	40	39	37	38	36
Horizontal avec 30W/M² pour une T° Surface (m²)	216	276	368	460	546	675	783	906
supérieure à -10° Pas (cm)	43	39	41	46	45	42	43	41
Sonde géothermique avec 50W/m Mètres	147	188	251	313	372	460	533	618
Puissance sur eau de nappe Modèles	**10**	**13**	**17**	**20**	**25**	**30**	**35**	**40**
Puissance calo. à 10°/7° : 30°/35°C W	**12 080**	**15 890**	**19 930**	**23 840**	**28 960**	**36 580**	**42 747**	**51 401**
Puissance frigorifique W	9 420	12 490	15 830	18 980	22 610	28 530	33 867	41 021
Puissance absorbée W	2 730	3 500	4 230	5 020	6 650	8 350	9 180	10 780
SCOP / COP PAC	**4,75 / 4,42**	**4,88 / 4,54**	**5,06 / 4,74**	**5,11 / 4,75**	**4,68 / 4,35**	**4,71 / 4,38**	**5,01 / 4,66**	**5,13 / 4,77**
ETAS / Efficacité énergétique saisonnière	190%	195%	202%	204%	197%	188%	200%	205%
Puissance calo. à 10°/7° ; 47°/55°C W	11 130	14 550	18 490	21 860	28 018	35 397	39 450	45 375
Puissance frigorifique W	7 490	9 830	12 870	15 320	19 458	24 548	27 730	31 815
Puissance absorbée W	3 710	4 820	5 750	6 700	8 860	11 149	12 120	13 960
SCOP / COP PAC	**3,79 / 3,00**	**3,86 / 3,02**	**4,05 / 3,22**	**4,10 / 3,26**	**3,84 / 3,16**	**3,86 / 3,17**	**4,04 / 3,25**	**4,10 / 3,25**
ETAS / Efficacité énergétique saisonnière	152%	154%	162%	164%	154%	154%	162%	164%
Puissance calo. à 10°/7° 50°/60°C W	10 970	14 300	18 220	21 450	27 964	35 325	38 000	43 790
Puissance frigorifique W	6 830	8 910	11 840	14 060	18 314	23 100	25 580	28 700
Puissance absorbée W	4 210	5 490	6 510	7 550	9 950	12 525	13 500	15 490
SCOP / COP PAC	**3,40 / 2,61**	**3,44 / 2,60**	**3,64 / 2,80**	**3,65 / 2,84**	**3,51 / 2,81**	**3,52 / 2,82**	**3,65 / 2,81**	**3,68 / 2,83**
ETAS / Efficacité énergétique saisonnière	136%	138%	146%	148%	140%	141%	146%	147%
Débit sur eau de nappe m3/h	2,70	3,56	4,51	5,40	6,40	8,10	9,64	11,66
Section câble élec. Alim. PAC (mm²) mono - tri	3x6 / 5x2,5	3x6 / 5x2,5	5X2,5	5X4	5x4	5x4	5x4	5x6
Protection Moteur (A) (Courbe) mono - tri	20/10	25/10	16C	16C	20C	25C	25C	32C
Section câble élec. Rés. élec. (mm²) option	2,5	2,5	2,5	-	-	-	-	-
Protection résistance élec. (A) (Courbe)	16 C	16 C	16 C	-	-	-	-	-
Puissance acoustique (50°/60°C) DB(A)	52	54	56	56	57	57	58	58
Charge R410A (kg)	1.65	2,05	2,60	2,50	2,50	2,65	3,30	3,50
Poids module + tôle (kg)	92+61	92+61	97+61	102+61	130+66	134+66	146+66	149+66

Fluide pur
R32

SOL / EAU

OPTIPACK2

GÉOTHERMIE

Modèles SOL/EAU
Habillage PEHD
Installation intérieure ou extérieure

Classes énergétiques PAC + Régulation 35°C A+++

Les pompes à chaleur OPTIPACK2 SOL/EAU ont été conçues pour produire de **l'eau de chauffage jusqu'à 45°C**.
Fluide frigorigène utilisé : R32.
Tension / Fréquence : 230V / 50Hz - 400V / 50Hz
Compactes, elles peuvent être installées à l'extérieur comme à l'intérieur du bâtiment et fonctionnent avec un circuit plancher chauffant et/ou radiateurs basse température.
Elles permettent, en rajoutant en option un ballon ECS, d'avoir l'Eau Chaude Sanitaire jusqu'à 50°C.
Les pompes à chaleur OPTIPACK2 SOL/EAU ont un SCOP très élevé supérieur à 5.

Ces pompes à chaleur sont équipées de série de :
- Habillage résistant aux UV
- Circulateur hautes performances (Chauffage)
- Flexibles - Potences équipées - Vases (non monté)
- Démarreur progressif (Á partir du modèle 6)

Conditions d'installation et d'utilisation : se reporter aux documentations techniques en vigueur.

Respecter la planète R32

Modèles	2	4	6	8	10
Puissance à 1,5° ; 30°/35°C W Mono / Tri	2 700	4 826	6 530	7 430	10 500 / 10 300
Code OPTIPACK2 Monophasé	**OP2SE2M**	**OP2SE4M**	**OP2SE6M**	**OP2SE8M**	**OP2SE10M**
Code OPTIPACK2 Triphasé	-	-	-	-	**OP2SE10T**
Prix Public Hors Taxe Mono					
Prix Public Hors Taxe Tri	-	-	-	-	

Tarif avec eco participation.

Accessoires / Options	Code article	Tarif HT		
Couronne cuivre Diam. 1/2 - L 80m	**C120680N**		Kit free coling	**Page 56**
Kit capteur cuivre 1 couronnes 1/2 - 80m	**KCOPSOLO4H**		Kit piscine	**Page 56**
Kit capteur cuivre 2 couronnes 1/2 - 80m	**KCOPSOLO6H**		Kit 2 zones de plancher	**Page 56**
Kit capteur cuivre 3 couronnes 1/2 - 80m	**KCOPSOLO8H**		Kit 2 zones pl / rad	**Page 56**
Kit capteur cuivre 4 couronnes 1/2 - 80m	**KCOPSOLO10H**		Kit 2 zones de radiateurs	**Page 56**
Kit capteur cuivre 5 couronnes 1/2 - 80m	**KCOPSOLO13H**			
Kit résistance 1,5kW montée usine	**KR1500MN**			
Kit thermostat radio	**KTHRAD**			
Thermostat connecté	**1ELE0258**			
Sonde 2em circuit thermostat connecté	**1ELE0259**			
Kit régulateur loi d'eau	**KREG**			
Kit ECS 170L	**KITECS170N**			
Pot à boues magnétique + dégazeur 1"	**1HYD0026**			
Contrôleur de débit 1"MM	**1HYD0080**			

NOUVEAU

Vases ; Potences; Flexibles inclus

- Se référer aux documentations techniques pour la pose.
- Prévoir une bouteille de mélange au ballon tampon en fonction du circuit hydraulique de l'installation.

Eléments techniques OPTIPACK2 SOL/EAU R32

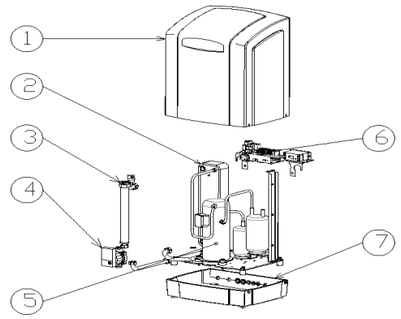

1 Capot PEHD
2 Condenseur
3 Résistance électrique (option)
4 Circulateur chauffage
5 Compresseur
6 Platine électrique
7 Embase

Dimensions de la PAC OPTIPACK2 R32 / Largeur : 550 mm - Profondeur : 440 mm - Hauteur : 750 mm

Modèles	2	4	6	8	10
Puissance calofirique à 1,5° ; 30°/35°C W Mono / Tri	**2 700**	**4 826**	**6 530**	**7 430**	**10 580 / 10 380**
Puissance frigorifique W	2 080	3 726	5 055	5 750	8 140 / 7 960
Puissance absorbée W	620	1 100	1 475	1 680	2 440 / 2 420
SCOP / COP PAC Mono	**4,99 / 4,35**	**5,00 / 4,39**	**5,09 / 4,43**	**5,08 / 4,42**	**4,99 / 4,34**
SCOP / COP PAC Tri	-	-	-	-	**4,99 / 4,29**
ETAS / Efficacité énergétique saisonnière	217%	217%	221%	221%	217%
Puissance calofirique à 1,5° ; 40°/45°C W Mono / Tri	**2 571**	**4 596**	**6 219**	**7 076**	**10 076 / 9 886**
Puissance frigorifique W	1 827	3 276	4 449	5 060	7 148 / 6 982
Puissance absorbée W	744	1 320	1 770	2 016	2 928 / 2 904
SCOP / COP PAC Mono	**4,24 / 3,46**	**4,25 / 3,48**	**4,32 / 3,51**	**4,31 / 3,51**	**4,23 / 3,44**
SCOP / COP PAC Tri	-	-	-	-	**4,18 / 3,40**
ETAS / Efficacité énergétique saisonnière Mono / Tri	184%	185%	188%	187%	184% / 182%
Capteur Couronnes de 80m en1/2 (Qté)	1	2	3	4	5
Couronne de 60m en 3/8 (Qté)	2	4	6	7	10
Surface de captage horizontale / Température > -10° (m²)	56	100	136	155	220
Surface de captage horizontale / Température < -10° (m²)	69	124	168	191	271
Section câble élec. Alim. PAC (mm²) Mono / Tri	3 x 2,5	3 x 2,5	3 x 2,5	3 x 2,5	3x6 / 5x2,5
Protection Moteur (A) (Courbe)	6,3 D	10 D	16 C	16 C	20C / 10C
Section câble élec. Alim. Résistance élec. (mm²) option	3 x 2,5	3 x 2,5	3 x 2,5	3 x 2,5	3 x 2,5
Protection résistance élec. (A) (Courbe)	16 C	16 C	16 C	16 C	16C
Puissance acoustique (40°/45°C) DB(A)	47	47	48	49	51
Charge R32 (kg) - Indicative à ajuster sur place	1,2	2,4	3,6	4,2	6
Poids (kg)	45	50	59	80	85

Selon NFEN 15879-1 (1,5° ; 35° C)

Fluide
R410A

SOL / EAU

OPTIPACK

GÉOTHERMIE

Modèles SOL/EAU
Habillage PEHD
Installation intérieure ou extérieure

Classes énergétiques PAC + Régulation 35°C A+++

Les pompes à chaleur OPTIPACK SOL/EAU ont été conçues pour produire de **l'eau de chauffage jusqu'à 55°C**.
Fluide frigorigène utilisé : R410A.
Tension / Fréquence : 230V / 50Hz - 400V / 50Hz
Compactes, elles peuvent être installées à l'extérieur comme à l'intérieur du bâtiment et fonctionnent avec un circuit plancher chauffant et/ou radiateurs basse température.
Elles permettent, en rajoutant en option un ballon ECS, d'avoir l'Eau Chaude Sanitaire jusqu'à 50°C.
Les pompes à chaleur OPTIPACK SOL/EAU ont un SCOP très élevé.

Ces pompes à chaleur sont équipées de série de :
- Habillage résistant aux UV
- Circulateur hautes performances (Chauffage)
- Flexibles
- Démarreur progressif (Á partir du modèle 6)

Conditions d'installation et d'utilisation : se reporter aux documentations techniques en vigueur.

Respecter R 410A la couche d'ozone

Modèle	4	6	8	10	13
Puissance à 1,5° ; 30°/35°C W	2 359	4 402	6 040	7 902	10 350
Code OPTIPACK Monophasé	OPSOLO4MCS	OPSOLO6MCS	OPSOLO8MCS	OP2SOLO10MCS	OPSOLO13MCS
Code OPTIPACK Triphasé	-	-	OPSOLO8TCS	OP2SOLO10TCS	OPSOLO13TCS
Prix Public Hors Taxe					
Prix Public Hors Taxe	-	-			

Tarif avec eco participation.

Accessoires / Options	Code article	Tarif HT	Kit free coling	Page 56
Couronne cuivre Diam. 1/2 - L 80m	C120680N		Kit piscine	Page 56
Kit capteur cuivre 1 couronnes 1/2 - 80m	KCOPSOLO4H		Kit 2 zones de plancher	Page 56
Kit capteur cuivre 2 couronnes 1/2 - 80m	KCOPSOLO6H		Kit 2 zones pl / rad	Page 56
Kit capteur cuivre 3 couronnes 1/2 - 80m	KCOPSOLO8H		Kit 2 zones de radiateurs	Page 56
Kit capteur cuivre 4 couronnes 1/2 - 80m	KCOPSOLO10H			
Kit capteur cuivre 5 couronnes 1/2 - 80m	KCOPSOLO13H			
Kit résistance 1,5kW montée usine	KR1500MN			
Kit thermostat radio	KTHRAD			
Thermostat connecté	1ELE0258			
Sonde 2em circuit thermostat connecté	1ELE0259			
Kit régulateur loi d'eau	KREG			
Kit ECS 170L	KITECS170N			
Pot à boues magnétique + dégazeur 1"	1HYD0026			
Contrôleur de débit 1"MM	1HYD0080			

NOUVEAU

Vases ; Potences; Flexibles inclus

- Se référer aux documentations techniques pour la pose.
- Prévoir une bouteille de mélange au ballon tampon en fonction du circuit hydraulique de l'installation.

Eléments techniques OPTIPACK SOL/EAU R410A

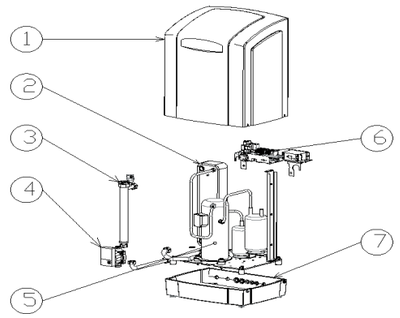

1 Aquastat de sécurité
2 Résistance d'appoint
3 Condenseur
4 Déshydrateur
5 Compresseur
6 Circulateur
7 Détendeur

Dimensions de la PAC OPTIPACK R410 / Largeur : 550 mm - Profondeur : 440 mm - Hauteur : 750 mm

Modèle	4	6	8	10	13
Puissance calofirique à 1,5° ; 30°/35°C W	2 359	4 402	6 040	7 902	10 350
Puissance frigorifique W	1 829	3 415	4 720	6 217	8 150
Puissance absorbée W	530	987	1 320	1 685	2 200
SCOP / COP PAC	**4,78 /4,45**	**4,78 / 4,60**	**4,89 / 4,57**	**5,02 / 4,68**	**5,03 / 4,70**
ETAS / Efficacité énergétique saisonnière	191%	191%	196%	200%	201%
Puissance calorifique à 1,5° ; 47°/55° C W	2 070	3 850	5 223	6 833	8 951
Puissance frigorifique W	1 350	2 430	3 323	4 407	5 783
Puissance absorbée W	740	1 420	1 900	2 426	3 168
SCOP / COP PAC	**3,87 / 2,70**	**3,88 / 2,71**	**3,96 / 2,79**	**4,05 / 2,82**	**4,07 / 2,83**
ETAS / Efficacité énergétique saisonnière	155%	155%	158%	162%	163%
Capteur Couronne de 80m en 1/2 (Qté)	1	2	3	4	5
Couronne de 60m en 3/8 (Qté)	2	4	6	8	10
Surface de captage horizontale / Température > -10° (m²)	42	83	118	155	204
Surface de captage horizontale / Température < -10° (m²)	53	104	145	192	254
Section câble élec. Alim. PAC (mm²) Mono / Tri	3x2,5	3x2,5	3x4	3x4 / 5x2,5	3x6 / 5x2,5
Protection Moteur (A) (Courbe) Mono / Tri	6.3D	10D	16C	16C / 10C	20 C / 10C
Section câble élec. Alim. Résistance élec. (mm²) option	3X2,5	3X2,5	3X2,5	3X2,5	3X2,5
Protection résistance élec. (A) (Courbe)	16 C	16 C	16 C	16 C	16 C
Puissance acoustique (40°/45°C) DB(A)	47,0	47,0	48,0	49,0	51,0
Charge R410A (kg) - Indicative à ajuster sur place	1,2	2,4	3,6	4,2	6
Poids (kg)	45	50	59	80	85

Selon NFEN 15879-1 (1,5° ; 35° C)

Fluide pur
R32

SOL / EAU

SMARTPACK3

GÉOTHERMIE

Modèles SOL /EAU
Habillage Tôle 1 ou 2 modules
Installation intérieure

Classes énergétiques PAC + Régulation 35 °C A+++

Les pompes à chaleur SMARTPACK3 SOL/EAU ont été conçues pour produire de **l'eau de chauffage jusqu'à 45°C** (circuit plancher chauffant et/ou radiateurs basse température), sous condition d'utilisation d'un kit 2 zones adapté.
Fluide frigorigène utilisé : R32.
Tension / fréquence : 230V / 50Hz - 400V / 50Hz
Compactes et design, ces pompes à chaleur offrent un maximum de possibilités. Elles permettent, en rajoutant en option un ballon ECS, d'avoir l'Eau Chaude Sanitaire jusqu'à 50°C.
Les pompes à chaleur SMARTPACK3 SOL/EAU ont un SCOP très élevé supérieur à 5.

Ces pompes à chaleur sont équipées de série de :
- Habillage tôle thermo laqué pour une grande robustesse dans le temps
- Circulateur Hautes performances (Chauffage)
- Vase d'expansion (Chauffage)
- Flexibles
- Démarreur progressif (A partir du modèle 6 Monophasé)
- 1 Soupape mano (Chauffage) fournies, non montée

Conditions d'installation et d'utilisation : se reporter aux documentations techniques en vigueur.

Respecter la planète R32 — PLUS DE CONFORT

1 PAC = 1 habillage + 1 ou 2 modules

Modèles	4	6	8	10	13	17
Puissance à 1,5° ; 30°/35°C W	4826	6 530	7 430	10 580/ 10 380	13 400 / 13 300	17 450
Code module SMARTPACK3 Monophasé	SP3SE4M	SP3SE6M	SP3SE8M	SP3SE10M	SP3SE13M	-
Code module SMARTPACK3 Triphasé	-	-	-	SP3SE10T	SP3SE13T	SP3SE17T
Prix public hors taxe Monophasé						-
Prix public hors taxe Triphasé	-	-	-			
Code option réversibilité	REV8	REV8	REV8	REV10	REV13	REV17
Prix public hors taxe						
Code habillage 1 Module / Ou 2 Modules	HAB1SPN 1 / HAB2SPN 2					

Tarif avec eco participation.

Accessoires / Options	Code article	Tarif HT		
Couronne cuivre Diam. 1/2 - L 80m	C120680N		Kit free coling	Page 56
Kit capteur cuivre 1 couronnes 1/2 - 80m	KCOPSOLO4H		Kit piscine	Page 56
Kit capteur cuivre 2 couronnes 1/2 - 80m	KCOPSOLO6H		Kit 2 zones de plancher	Page 56
Kit capteur cuivre 3 couronnes 1/2 - 80m	KCOPSOLO8H		Kit 2 zones pl / rad	Page 56
Kit capteur cuivre 4 couronnes 1/2 - 80m	KCOPSOLO10H		Kit 2 zones de radiateurs	Page 56
Kit capteur cuivre 5 couronnes 1/2 - 80m	KCOPSOLO13H			
Kit résistance 1,5kW montée usine	KR1500MN			
Kit thermostat radio	KTHRAD			
Thermostat connecté	1ELE0258			
Sonde 2em circuit thermostat connecté	1ELE0259			
Kit régulateur loi d'eau	KREG			
Kit ECS 170L	KITECS170N			
Kit ECS 270L	KITECS270N			
Pot à boues magnétique + dégazeur 1"	1HYD0026			
Contrôleur de débit 1"MM	1HYD0080			

NOUVEAU — Flexibles inclus

- Il est vivement conseillé de prévoir la résistance électrique de secours.
- Prévoir un kit deux zones ou un ballon tampon en fonction du circuit hydraulique.

Eléments techniques SMARTPACK3 SOL/EAU R32

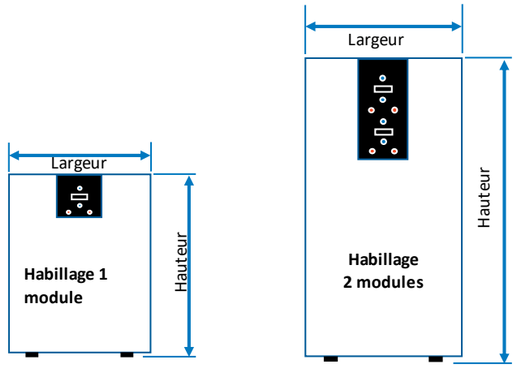

	1 module	2 modules
Largeur	635 mm	635 mm
Profondeur	635 mm	635 mm
Hauteur	990 mm	1 840 mm

Modèles	4	6	8	10	13	17
Puissance calofirique à 1,5° ; 30°/35°C W Mono / Tri	4826	6 530	7 430	10 580 / 10 380	13 400 / 13 300	17 450
Puissance frigorifique W	3726	5 055	5 750	8 140 / 7 960	10 270 / 10 200	13400
Puissance absorbée W	1100	1 475	1 680	2 440 / 2 420	3 130 / 3 100	4050
SCOP / COP PAC Mono	5,00 / 4,39	5,09 / 4,43	5,08 / 4,42	4,99 / 4,34	4,92 / 4,28	-
SCOP / COP PAC Tri	-	-	-	4,93 / 4,29	4,93 / 4,29	4,95 / 4,31
ETAS / Efficacité énergétique saisonnière Mono / Tri	217%	221%	221%	217% / 214%	214%	215%
Puissance calofirique à 1,5° ; 40°/45°C W Mono / Tri	4596	6 219	7 076	10 076 / 9 886	12 762 / 12 667	16 619
Puissance frigorifique W	3276	4 449	5 060	7 148 / 6 982	9 006 / 8 947	11 759
Puissance absorbée W	1320	1 770	2 016	2 828 / 2 904	3 756 / 3 720	4 860
SCOP / COP PAC Mono	4,25 / 3,48	4,32 / 3,51	4,31 / 3,51	4,23 / 3,44	4,17 / 3,40	-
SCOP / COP PAC Tri	-	-	-	4,18 / 3,4	4,18 / 3,41	4,20/ 3,42
ETAS / Efficacité énergétique saisonnière Mono / Tri	185%	188%	187%	184% / 182%	181% / 182%	183%
Capteur Couronne de 80m en 1/2 (Qté)	2	3	4	5	7	9
Couronne de 60m en 3/8 (Qté)	4	6	7	10	13	17
Surface de captage horizontale / Température > -10° (m²)	100	136	155	220	277	362
Surface de captage horizontale / Température < -10° (m²)	124	168	191	271	342	446
Section câble élec. Alim. PAC (mm²)	3 x2,5	3 x 2,5	3 x 2,5	3x6 / 3x2,5	3x6 / 3x2,5	5 x 2,5
Protection Moteur (A) (Courbe)	10D	16C	16C	20C / 10C	25C / 10C	16C
Section câble élec. Alim. Résistance élec. (mm²) option Mono / Tri	2,5	2,5	2,5	2,5	2,5	2,5
Protection résistance élec. (A) (Courbe)	16C	16C	16C	16C	16C	16C
Puissance acoustique (40°/45°C) DB(A)	45	46	47	47	49	51
Charge R32 (kg) - Indicative à ajuster sur place	2,4	3,6	4,2	6	7,8	10,2
Poids (kg)	103	112	133	138	143	148

Selon NFEN 15879-1 (1,5° ; 35° C)

Fluide pur
R410A

SOL / EAU

SMARTPACK2

GÉOTHERMIE

Modèles SOL /EAU
Habillage Tôle 1 ou 2 modules
Installation intérieure

Classes énergétiques PAC + Régulation
35 °C A+++ 55 °C A+++

Les pompes à chaleur SMARTPACK2 SOL/EAU ont été conçues pour produire de **l'eau de chauffage jusqu'à 55°C** (circuit plancher chauffant et/ou radiateurs basse température). sous condition d'utilisation d'un kit 2 zones adapté.
Fluide frigorigène utilisé : R410A.
Tension / fréquence : 230V / 50Hz - 400V / 50Hz.
Compactes et design, ces pompes à chaleur offrent un maximum de possibilités, une gamme étendue de puissances. Elles permettent, en rajoutant en option un ballon ECS, d'avoir l'Eau Chaude Sanitaire jusqu'à 50°C. Captage géothermique horizontal. Les pompes à chaleur SMARTPACK2 SOL/EAU ont un SCOP très élevé.

Ces pompes à chaleur sont équipées de série de :
- Habillage tôle thermo laqué pour une grande robustesse dans le temps
- Circulateurs Hautes performances (Chauffage), fournis non montés pour la 17
- Vase d'expansion (Chauffage)
- fLEXIBLES
- Démarreur progressif (A partir du modèle 6 Monophasé)
- 1 Soupape mano (Chauffage) fournies, non montée

Conditions d'installation et d'utilisation : se reporter aux documentations techniques en vigueur.

Respecte R410A la couche d'ozone — PLUS DE CONFORT

1 PAC = 1 habillage + 1 ou 2 modules

Modèles	6	8	10	13	17
Puissance à 1,5° ; 30°/35°C W	6 040	7 902	10 350	13 050	17 550
Code module SMARTPACK2 Monophasé	SPSOLO6MCSN	SPSOLO8MCSN	SPSOLO10MCSN	SPSOLO13MCSN	-
Code module SMARTPACK2 Triphasé	-	SPSOLO8TCSN	SPSOLO10TCSN	SPSOLO13TCSN	SPSOLO17TCSN
Prix public hors taxe Monophasé					-
Prix public hors taxe Triphasé					
Code option réversibilité	REV8	REV8	REV10	REV13	REV17
Prix public hors taxe			1		
Code habillage 1 Module / Ou 2 Modules	HAB1SPN 1 / HAB2SPN 2				

Tarif avec eco participation.

Accessoires / Options	Code article	Tarif HT		
Couronne cuivre Diam. 1/2 - L 80m	C120680N		Kit free coling	Page 56
Kit capteur cuivre 1 couronnes 1/2 - 80m	KCOPSOLO4H		Kit piscine	Page 56
Kit capteur cuivre 2 couronnes 1/2 - 80m	KCOPSOLO6H		Kit 2 zones de plancher	Page 56
Kit capteur cuivre 3 couronnes 1/2 - 80m	KCOPSOLO8H		Kit 2 zones pl / rad	Page 56
Kit capteur cuivre 4 couronnes 1/2 - 80m	KCOPSOLO10H		Kit 2 zones de radiateurs	Page 56
Kit capteur cuivre 5 couronnes 1/2 - 80m	KCOPSOLO13H			
Kit résistance 1,5kW montée usine	KR1500MN			
Kit thermostat radio	KTHRAD			
Thermostat connecté	1ELE0258			
Sonde 2em circuit thermostat connecté	1ELE0259			
Kit régulateur loi d'eau	KREG			
Kit ECS 170L	KITECS170N			
Kit ECS 270L	KITECS270N			
Pot à boues magnétique + dégazeur 1"	1HYD0026			
Contrôleur de débit 1"MM	1HYD0080			

NOUVEAU — Flexibles inclus

- Il est vivement conseillé de prévoir la résistance électrique de secours.
- Prévoir un kit deux zones ou un ballon tampon en fonction du circuit hydraulique.

Eléments techniques SMARTPACK2 SOL/EAU R410A

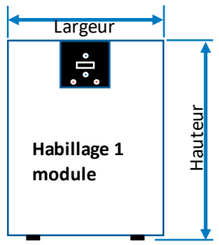

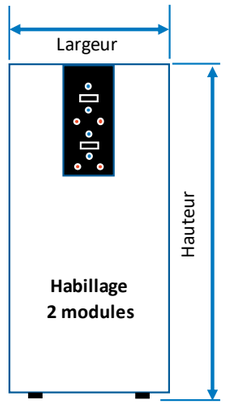

	1 module	2 modules
Largeur	635 mm	635 mm
Profondeur	635 mm	635 mm
Hauteur	990 mm	1 840 mm

Modèles	6	8	10	13	17
Puissance calofirique à 1,5° ; 30°/35°C W	6 040	7 902	10 350	13 050	17 550
Puissance frigorifique W	4 720	6 217	8 150	10 200	13 800
Puissance absorbée W	1 320	1 685	2 200	2 850	3 750
SCOP / COP PAC	**4,89 / 4,57**	**5,02 / 4,68**	**5,03 / 4,70**	**4,90 / 4,58**	**5,01 / 4,68**
ETAS / Efficacité énergétique saisonnière	196%	200%	201%	196%	200%
Puissance calofirique à 1,5° ; 47°/55°C W	5 223	6 833	8 951	11 286	15 178
Puissance frigorifique W	3 323	4 407	5 783	7 182	9 778
Puissance absorbée W	1 900	2 426	3 168	4 104	5 400
SCOP / COP PAC	**3,96 / 2,75**	**4,05 / 2,82**	**4,07 / 2,83**	**3,96 / 2,75**	**4,05 / 2,91**
ETAS / Efficacité énergétique saisonnière	158%	162%	163%	158%	162%
Capteur Couronne de 80m en 1/2 (Qté)	3	4	5	6	8
Couronne de 60m en 3/8 (Qté)	6	8	10	13	17
Surface de captage horizontale / Température > -10° (m²)	118	155	204	255	345
Surface de captage horizontale / Température < -10° (m²)	145	192	254	319	433
Section câble élec. Alim. PAC Mono / Tri (mm²)	3X4 / -	3X4 / -	3X6 / 5X2,5	3X6 / 5X2,5	- / 5X2,5
Protection Moteur Mono / Tri (A) (Courbe)	16C / -	16C / -	20C / 16C	25C / 16C	- / 16C
Section câble élec. Alim. Résistance élec. (mm²) option	3X2,5	3X2,5	3X2,5	3X2,5	3X2,5
Protection résistance élec. (A) (Courbe)	16 C	16 C	16 C	16 C	16 C
Puissance acoustique (40°/45°C) DB(A)	46	47	47	49	51
Charge R410A (kg) - Indicative à ajuster sur place	3,6	4,2	6	7,8	10,2
Poids (kg)	103	112	133	138	143

Selon NFEN 15879-1 (1,5° ; 35° C)

Fluide pur
R32

SOL / EAU

OPTIPACKDUO2

GÉOTHERMIE

Modèles SOL / EAU
Habillage Tôle
Installation intérieure

Les pompes à chaleur OPTIPACKDUO2 SOL/EAU ont été conçues pour produire de **l'eau de chauffage jusqu'à 45°C**, et de l'Eau Chaude Sanitaire jusqu'à 50°C. 2 en 1, elles intègrent le chauffage et la production d'Eau chaude Sanitaire. Compactes et design, elles permettent d'optimiser l'espace à l'intérieur du bâtiment.
Elles fonctionnent avec un circuit plancher chauffant et/ou radiateurs basse température, sous condition d'un kit 2 zones adapté.
Fluide frigorigène utilisé : R32.
Tension / Fréquence: 230V / 50Hz - 400V/50Hz
Les pompes à chaleur OPTIPACKDUO2 SOL/EAU ont un SCOP très élevé supérieur à 5.

Ces pompes à chaleur sont équipées de série de :
- Habillage tôle thermo laqué pour une grande robustesse dans le temps
- Circulateur hautes performances (Chauffage)
- Vase d'expansion (Chauffage)
- Flexibles
- Démarreur progressif (Á partir du modèle 6 Monophasé)
- Ballon ECS 170 litres (Groupe de sécurité fourni, non monté)
- 1 Soupape mano (Chauffage) fournie, non montée

Conditions d'installation et d'utilisation : se reporter aux documentations techniques en vigueur.

Modèles	2	4	6	8	10
Puissance à 1,5° ; 30°/35°C W	2 700	4 826	6 530	7 430	10 580 / 10 380
Code OPTIPACKDUO2 Monophasé Chauffage + ECS	OPDUO2EGE2M	OPDUO2EGE4M	OPDUO2EGE6M	OPDUO2EGE8M	OPDUO2EGE10M
Code OPTIPACKDUO2 Triphasé Chauffage + ECS	-	-	-	-	OPDUO2EGE10T
Prix public hors taxe Monophasé					
Prix public hors taxe Triphasé	-	-	-	-	
Code option réversibilité	REV8	REV8	REV8	REV8	REV10
Prix public hors taxe					

Tarif avec eco participation.

Accessoires / Options	Code article	Tarif HT		
Couronne cuivre Diam. 1/2 - L 80m	C120680N		Kit free coling	Page 56
Kit capteur cuivre 1 couronnes 1/2 - 80m	KCOPSOLO4H		Kit piscine	Page 56
Kit capteur cuivre 2 couronnes 1/2 - 80m	KCOPSOLO6H		Kit 2 zones de plancher	Page 56
Kit capteur cuivre 3 couronnes 1/2 - 80m	KCOPSOLO8H		Kit 2 zones pl / rad	Page 56
Kit capteur cuivre 4 couronnes 1/2 - 80m	KCOPSOLO10H		Kit 2 zones de radiateurs	Page 56
Kit capteur cuivre 5 couronnes 1/2 - 80m	KCOPSOLO13H			
Kit résistance 1,5kW montée usine	KR1500MN			
Kit thermostat radio	KTHRAD			
Thermostat connecté	1ELE0258			
Sonde 2em circuit thermostat connecté	1ELE0259			
Kit régulateur loi d'eau	KREG			
Pot à boues magnétique + dégazeur 1"	1HYD0026			
Contrôleur de débit 1"MM	1HYD0080			

NOUVEAU Flexibles inclus

- Se référer aux documentations techniques pour la pose.
- Prévoir un kit deux zones ou un ballon tampon en fonction du circuit hydraulique de l'installation.

Eléments techniques OPTIPACKDUO2 SOL/EAU R32

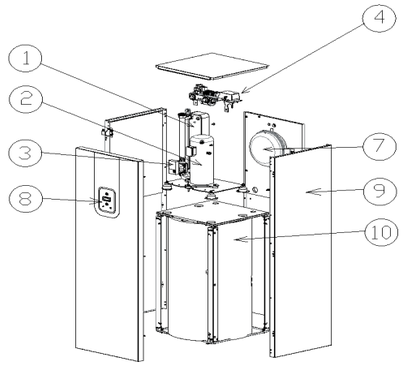

1 Condenseur
2 Compresseur
3 Circulateur chauffage
4 Platine électrique
7 Vase d'expansion chauffage
8 Indicateur de la température du ballon ECS
9 Boitier métallique
10 Ballon ECS (170L)

Dimensions de la PAC OPTIPACKDUO2 R32 / Largeur : 635 mm - Profondeur : 635 mm - Hauteur : 1 840mm

Modèles	2	4	6	8	10
Puissance calofirique à 1,5° ; 30°/35°C W Mono / Tri	**2 700**	**4 826**	**6 530**	**7 430**	**10 580 / 10 380**
Puissance frigorifique W	2 080	3 726	5 055	5 750	8140 / 7 960
Puissance absorbée W	620	1 100	1 475	1 680	2 440 / 2 420
SCOP / COP PAC Mono	**4,99 / 4,35**	**5,00 / 4,39**	**5,09 / 4,43**	**5,08 / 4,42**	**4,99 / 4,34**
SCOP / COP PAC Tri	-	-	-	-	**4,99 / 4,29**
ETAS / Efficacité énergétique saisonnière	217%	217%	221%	221%	217%
Capacité cuve ECS (L)	170	170	170	170	170
SCOP / COP ECS Mode ECS	**3,07 / 2,95**	**3,05 / 2,93**	**3,07 / 2,95**	**3,10 / 2,97**	**2,95 / 2,89**
ETAS / Efficacité énergétique saisonnière	123%	122%	123%	124%	118%
Puissance calofirique à 1,5° ; 40°/45°C W Mono / Tri	**2 571**	**4 596**	**6 219**	**7 076**	**10 076 / 9 886**
Puissance frigorifique W	1 827	3 276	4 449	5 060	7 148 / 6 982
Puissance absorbée W	744	1 320	1 770	2 016	2 928 / 2 904
SCOP / COP PAC Mono	**4,24 / 3,46**	**4,25 / 3,48**	**4,32 / 3,51**	**4,31 / 3,51**	**4,23 / 3,44**
SCOP / COP PAC Tri	-	-	-	-	**4,18 / 3,40**
ETAS / Efficacité énergétique saisonnière	184%	185%	188%	187%	184% / 182%
Capteur Couronne de 80m en 1/2 (Qté)	1	2	3	4	5
Couronne de 60m en 3/8 (Qté)	2	4	6	7	10
Surface de captage horizontale / Température > -10° (m²)	56	100	136	155	220
Surface de captage horizontale / Température < -10° (m²)	69	124	168	191	271
Section câble élec. Alim. PAC Mono (mm²)	3 x 2,5	3 x 2,5	3 x 2,5	3 x 2,5	3x6 / 5x2,5
Protection Moteur Mono (A) (Courbe)	6.3 D	10 D	16 C	16 C	20C / 10C
Section câble élec. Alim. Résistance élec. (mm²) option	3 x 2,5	3 x 2,5	3 x 2,5	3 x 2,5	3 x 2,5
Protection résistance élec. (A) (Courbe)	16 C	16 C	16 C	16 C	16C
Puissance acoustique (40°/45°C) DB(A)	46	46	47	48	50
Charge R32 (kg) - Indicative à ajuster sur place	1,2	2,4	3,6	4,2	6
Poids (kg)	189	194	203	224	229

Selon NFEN 15879-1 (1,5° ; 35° C)

Fluide
R410A

SOL / EAU

OPTIPACKDUO

GÉOTHERMIE

Modèles SOL / EAU
Habillage Tôle
Installation intérieure

Les pompes à chaleur OPTIPACKDUO SOL/EAU ont été conçues pour produire de **l'eau de chauffage jusqu'à 55°C**, et de l'Eau Chaude Sanitaire jusqu'à 50°C.
2 en 1, elles intègrent le chauffage et la production d'Eau chaude sanitaire. Compactes et design, elles permettent d'optimiser l'espace à l'intérieur du bâtiment.
Elles fonctionnent avec un circuit plancher chauffant et/ou radiateurs basse température, sous condition d'un kit 2 zones adapté.
Fluide frigorigène utilisé : R410A.
Tension / Fréquence : 230V / 50Hz.
Les pompes à chaleur OPTIPACKDUO SOL/EAU ont un SCOP très élevé.

Ces pompes à chaleur sont équipées de série de :
- Habillage tôle thermo laqué pour une grande robustesse dans le temps
- Circulateur hautes performances (Chauffage)
- Vase d'expansion (Chauffage)
- Compteur horaire
- Démarreur progressif (Á partir du modèle 6)
- Ballon ECS 170 litres (Groupe de sécurité fourni, non monté)
- 1 Soupape mano (Chauffage) fournie, non montée

Conditions d'installation et d'utilisation : se reporter aux documentations techniques en vigueur.

Modèles	4	6	8	10
Puissance à 1,5° ; 30°/35°C W	2 359	4 402	6 040	7 902
Code OPTIPACKDUO Monophasé Chauffage et ECS	OPSOLODUO4MN	OPSOLODUO6MN	OPSOLODUO8MN	OPSOLODUO10MN
Code OPTIPACKDUO Triphasé Chauffage et ECS	-	-	-	OPSOLODUO10TN
Prix public hors taxe Monophasé				
Prix public hors taxe Triphasé	-	-		
Code option réversibilité	REV8	REV8	REV8	REV10
Prix public hors taxe				

Tarif avec eco participation.

Accessoires / Options	Code article	Tarif HT		
Couronne cuivre Diam. 1/2 - L 80m	C120680N		Kit free coling	Page 56
Kit capteur cuivre 1 couronnes 1/2 - 80m	KCOPSOLO4H		Kit piscine	Page 56
Kit capteur cuivre 2 couronnes 1/2 - 80m	KCOPSOLO6H		Kit 2 zones de plancher	Page 56
Kit capteur cuivre 3 couronnes 1/2 - 80m	KCOPSOLO8H		Kit 2 zones pl / rad	Page 56
Kit capteur cuivre 4 couronnes 1/2 - 80m	KCOPSOLO10H		Kit 2 zones de radiateurs	Page 56
Kit capteur cuivre 5 couroones 1/2 - 80m	KCOPSOLO13H			
Kit résistance 1,5kW montée usine	KR1500MN			
Kit thermostat radio	KTHRAD			
Thermostat connecté	1ELE0258			
Sonde 2em circuit thermostat connecté	1ELE0259			
Kit régulateur loi d'eau	KREG			
Pot à boues magnétique + dégazeur 1"	1HYD0026			
Contrôleur de débit 1"MM	1HYD0080			

NOUVEAU

Flexibles inclus

- Se référer aux documentations techniques pour la pose.
- Prévoir un kit deux zones ou un ballon tampon en fonction du circuit hydraulique de l'installation.

Eléments techniques OPTIPACKDUO SOL/EAU R410A

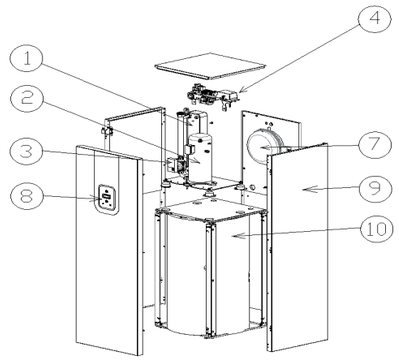

1 Condenseur
2 Compresseur
3 Circulateur chauffage
4 Platine électrique
7 Vase d'expansion chauffage
8 Indicateur de la température du ballon ECS
9 Boitier métallique
10 Ballon ECS (170L)

Dimensions de la PAC OPTIPACKDUO R410A / Largeur : 635 mm - Profondeur : 635 mm - Hauteur : 1 840 mm

Modèles	4	6	8	10
Puissance calofirique à 1,5° ; 30°/35°C W	**2 359**	**4 402**	**6 040**	**7 902**
Puissance frigorifique W	1 829	3 415	4 720	6 217
Puissance absorbée W	530	987	1 320	1 685
SCOP / COP PAC	**4,78 / 4,45**	**4,78 / 4,46**	**4,89 / 4,57**	**5,02 / 4,68**
ETAS / Efficacité énergétique saisonnière	191%	191%	194%	200%
Capacité cuve ECS (L)	170	170	170	170
SCOP / COP ECS Mode ECS	**2,68 / 2,61**	**2,78 / 2,76**	**2,88 / 2,83**	**2,88 / 2,90**
ETAS / Efficacité énergétique saisonnière	105%	111%	113%	113%
Puissance calorifique à 1,5° ; 47°/55° C W	**2 070**	**3 850**	**5 223**	**6 833**
Puissance frigorifique W	1 350	2 430	3 323	4 407
Puissance absorbée W	740	1 420	1 900	2 426
SCOP / COP PAC	**3,87 / 2,70**	**3,88 / 2,71**	**3,96 / 2,75**	**4,05 / 2,82**
ETAS / Efficacité énergétique saisonnière	155%	155%	158%	162%
Capteur Couronne de 80m en 1/2 (Qté)	1	2	3	4
Couronne de 60m en 3/8 (Qté)	2	4	6	8
Surface de captage horizontale / Température > -10° (m²)	46	85	118	155
Surface de captage horizontale / Température < -10° (m²)	61	114	157	207
Section câble élec. Alim. PAC Mono (mm²) Mono / Tri	3X2.5	3X2.5	3X4	3X4 / 5X2,5
Protection Moteur Mono (A) (Courbe)	6.3D / -	10D / -	16C / -	16C /
Section câble élec. Alim. Résistance élec. (mm²) option	2,5	2,5	2,5	2,5
Protection résistance élec. (A) (Courbe)	16 C	16 C	16 C	16 C
Puissance acoustique (40°/45°C) DB(A)	46	46	47	48
Charge R410A (kg) - Indicative à ajuster sur place	1,2	2,4	3,6	4,8
Poids (kg)	194	203	224	234

Selon NFEN 15879-1 (1,5° ; 35° C)

Fluide pur
R32

SOL / SOL

SMARTPACK3

GÉOTHERMIE

Modèles SOL/SOL
Habillage Tôle 1 ou 2 ou 3 modules
Installation intérieure

1 Module 2 ou 3 Modules

Les pompes à chaleur SMARTPACK3 SOL/SOL ont été conçues pour principalement remplacer d'anciennes pompes à chaleur (avec conservation du capteur fluide frigorigène existant).
Fluide frigorigène utilisé : R32.
Tension / fréquence : 230V / 50Hz.
Compactes et design, ces pompes à chaleur offrent une gamme étendue de puissances. Elles permettent, en rajoutant en option un ballon ECS, d'avoir l'Eau Chaude Sanitaire jusqu'à 50°C.
Les pompes à chaleur SMARTPACK3 SOL/SOL ont un SCOP très élevé.

Ces pompes à chaleur sont équipées de série de :
• Habillage tôle thermo laqué pour une grande robustesse dans le temps
• Démarreur progressif (Á partir du modèle 5 Monophasé)

Conditions d'installation et d'utilisation : se reporter aux documentations techniques en vigueur.

Module seul avec support HAB1SSN (Pour commande sans habillage)

1 PAC = 1 habillage + 1 ou 2 modules

Modèles	2	4	5	6	9	12	15
Puissance à -5° ; 35°C W	2 450	4 300	5 830	6 950	9700 / 9 600	12 250 / 12 180	15 690
Code module Mono	SP3SS2M	SP3SS4M	SP3SS5M	SP3SS6M	SP3SS9M	SP3SS12M	-
Code module Tri	-	-	-	-	SP3SS9T	SP3SS12T	SP3SS15T
Prix public hors taxe Monophasé							-
Prix public hors taxe Triphasé	-	-	-	-			
Code habillage 1 Ou 2 Modules	HAB1SPSN 1 / HAB2SPSN 2 / HAB3SPSN 2						
Code Tôle support	HAB1SSN						

Tarif avec eco participation.

Accessoires / Options	Code article	Tarif HT			
Couronne cuivre Diam. 1/2 - L 80m	C120680N		Coll.- Distri. 1/4 6 Brins	ENSCD6N	
Kit capteur cuivre 1 couronnes 1/2 - 80m	KCOPSOLO4H		Coll.- Distri. 1/4 8 Brins	ENSCD8N	
Kit capteur cuivre 2 couronnes 1/2 - 80m	KCOPSOLO6H		Coll.- Distri. 1/4 10 Brins	ENSCD10N	
Kit capteur cuivre 3 couronnes 1/2 - 80m	KCOPSOLO8H		Coll.- Distri. 1/4 13 Brins	ENSCD13N	
Kit capteur cuivre 4 couronnes 1/2 - 80m	KCOPSOLO10H		Coll.- Distri. 1/4 17 Brins	ENSCD17N	
Kit capteur cuivre 5 couronnes 1/2 - 80m	KCOPSOLO13H		Coll.- Distri. 3/8 - 1/4 2 Brins	ENSCDSS2N	
Couronne cuivre Diam. 3/8 - L 60m	C380660N		Coll.- Distri. 3/8 - 1/4 4 Brins	ENSCDSS4N	
Kit capteur cuivre 6 couronnes 3/8 - 60m	KCSPSOLO6H		Coll.- Distri. 3/8 - 1/4 6 Brins	ENSCDSS6N	
Kit capteur cuivre 8 couronnes 3/8 - 60m	KCSPSOLO8H		Coll.- Distri. 3/8 - 1/4 8 Brins	ENSCDSS8N	
Kit capteur cuivre 10 couronnes 3/8 - 60m	KCSPSOLO10H		Electrovanne	1FRI0015	
Kit capteur cuivre 13 couronnes 3/8 - 60m	KCSPSOLO13H		Bobine	1ELE0050	
Kit capteur cuivre 17 couronnes 3/8 - 60m	KCSPSOLO17H		Câble connexion	1ELE0051	
Collecteur - Distributeur 3/8 2 Brins	ENSCD2N		Clapet AR	1FRI0089	
Collecteur - Distributeur 3/8 3 Brins	ENSCD3N				
Collecteur - Distributeur 3/8 4 Brins	ENSCD4N				
Collecteur - Distributeur 3/8 5 Brins	ENSCD5N				

Le capteur peut être composé de couronnes en cuivre en 3/8 ou 1/2.
Pour le remplacement d'un module, récupérer la référence du compresseur en place.

Eléments techniques SMARTPACK3 SOL/SOL R32

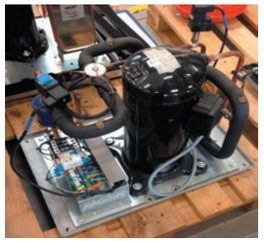

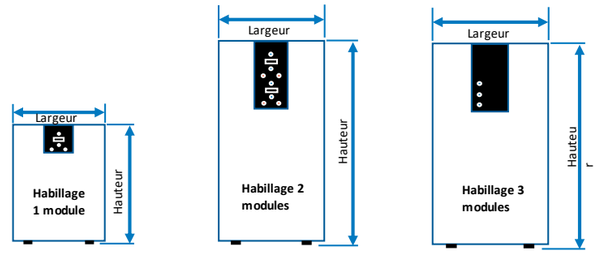

	Module seul
Largeur	570 mm
Profondeur	390 mm
Hauteur	Jusqu'à 500 mm

	1 module	2 modules	3 modules
Largeur	640 mm	640 mm	640 mm
Profondeur	640 mm	640 mm	640 mm
Hauteur	983 mm	1 840 mm	1 840 mm

Volume minimum d'un local non ventilé pouvant abriter une PAC

Charge en Kg	Volume mini du local en m3	Surface mini en m² (HSP = 2,5m)
1	16	6
2	33	13
3	49	20
4	66	26
5	82	33
6	98	39
7	115	46
8	131	52
9	147	59
10	164	66
11	180	72
12	195	78

La limite de charge en fluide frigorigène R32 dans les PAC sol-sol est de 12Kg.

Modèles		2	4	5	6	9	12	15
Puissance calofirique à -5° ; 35°C W Mono / Tri		2 450	4 300	5 830	6 950	9700 / 9 600	12 250 / 12 180	15 690
Puissance frigorifique W		1 840	3 240	4 420	5 280	7 350 / 7 280	9 300 / 9 260	11 936
Puissance absorbée W		610	1 060	1 410	1 670	2 350 / 2 320	2 950 / 2 920	3 754
SCOP / COP PAC Mono		**4,62 / 4,02**	**4,67 / 4,06**	**4,75 / 4,13**	**4,78 / 4,16**	**4,75 / 4,13**	**4,77 / 4,15**	-
SCOP / COP PAC Tri		-	-	-	-	**4,76 / 4,14**	**4,79 / 4,17**	**4,81 / 4,18**
ETAS / Efficacité énergétique saisonnière		201%	203%	207%	208%	207%	208%	209%
Capteur horizontal Couronne de 80M en 1/2 (Qté)		1	2	3	4	6	7	9
Horizontal 37W/M² pour une T°	Surface en m²	54	90	124	149	209	266	343
> à -10°	Pas en cm	67	56	52	47	44	49	48
Horizontal 30W/M² pour une T°	Surface en m²	43	79	109	131	184	234	302
< à -10°	Pas en cm	53	49	45	41	38	42	42
Capteur horizontal Couronne de 60M en 3/8 (Qté)		2	4	5	6	8	11	14
Horizontal 37W/M² pour une T°	Surface en m²	54	90	124	149	209	266	343
> à -10°	Pas en cm	45	37	41	41	44	40	41
Horizontal 30W/M² pour une T°	Surface en m²	43	79	109	131	184	234	302
< à -10°	Pas en cm	36	33	36	36	38	35	36
Section câble élec. Alim. PAC Mono (mm²)		3x2,5	3x2,5	3x2,5	3x2,5	3x6	3x6	-
Section câble élec. Alim. PAC Tri (mm²)		-	-	-	-	5x2,5	5x2,5	5x2,5
Protection moteur Mono (A) (Courbe)		6,3D	10D	10C	16C	20C	25C	-
Protection moteur Tri (A) (Courbe)		-	-	-	-	10C	10C	10C
Charge R32 (Kg) - Indicative à ajuster sur place		0,8	1,6	2,4	3,2	4,8	5,6	7,2
Puissance acoustique (Db(A)) (sans habillage)		45	45	46	47	49	51	53
Poids avec habillage		85	86	90	96	118	123	125

Selon protocole d'essai du référentiel NFPAC (-5°/35°C)

Fluide
R410A

SOL / SOL

SMARTPACK2

GÉOTHERMIE

Modèles SOL/SOL
Habillage Tôle 1 ou 2 ou 3 modules
Installation intérieure

1 Module 2 ou 3 modules

Les pompes à chaleur SMARTPACK2 SOL/SOL ont été conçues pour principalement remplacer d'anciennes pompes à chaleur (avec conservation du capteur fluide frigorigène existant),
Fluide frigorigène utilisé R410A.
Tension / fréquence : 230V / 50Hz - 400V / 50Hz.
Compactes et design, ces pompes à chaleur offrent une gamme étendue de puissances. Elles permettent, en rajoutant en option un ballon ECS, d'avoir l'Eau Chaude Sanitaire jusqu'à 50°C.
Les pompes à chaleur SMARTPACK2 SOL/SOL ont un SCOP très élevé.

Ces pompes à chaleur sont équipées de série de :
- Habillage tôle thermo laqué pour une grande robustesse dans le temps
- Compteur horaire
- Démarreur progressif (Á partir du modèle 5 Monophasé)

Conditions d'installation et d'utilisation : se reporter aux documentations techniques en vigueur.

Module seul avec support HAB1SSN (Pour commande sans habillage)

1 PAC = 1 habillage + 1 ; 2 ou 3 modules

Modèles	2	3	4	5	6	8	10	12
Puissance à -5° ; 35°C W	2 430	3 600	4 770	5 800	7 560	9 500	11 500	13 300
Code module SMARTPACK2 Monophasé	**MSS2MN**	**MSS3MN**	**MSS4MN**	**MSS5MN**	**MSS6MN**	**MSS8MN**	**MSS10MN**	**MSS12MN**
Code module SMARPACK2 Triphasé	-	-	-	-	-	**MSS8TN**	**MSS10TN**	**MSS12TN**
Prix public hors taxe Monophasé								
Prix public hors taxe Triphasé	-	-	-	-	-			
Code habillage 1 Modules / 2 ; 3 Modules	**HAB1SPSN 1 / HAB2SPSN 2 / HAB3SPSN 2**							
Code Tôle support	**HAB1SSN**							

Tarif avec eco participation.

Accessoires / Options	Code article	Tarif HT			
Couronne cuivre Diam. 1/2 - L 80m	**C120680N**		Coll. - Distri 3/8 5 Brins	**ENSCD5N**	
Kit capteur cuivre 1 couronnes 1/2 - 80m	**KCOPSOLO4H**		Coll. - Distri. 1/4 6 Brins	**ENSCD6N**	
Kit capteur cuivre 2 couronnes 1/2 - 80m	**KCOPSOLO6H**		Coll. - Distri. 1/4 8 Brins	**ENSCD8N**	
Kit capteur cuivre 3 couronnes 1/2 - 80m	**KCOPSOLO8H**		Coll. - Distri. 1/4 10 Brins	**ENSCD10N**	
Kit capteur cuivre 4 couronnes 1/2 - 80m	**KCOPSOLO10H**		Coll. - Distri. 1/4 13 Brins	**ENSCD13N**	
Kit capteur cuivre 5 couronnes 1/2 - 80m	**KCOPSOLO13H**		Coll. - Distri. 1/4 17 Brins	**ENSCD17N**	
Couronne cuivre Diam. 3/8 - L 60m	**C380660N**		Coll. - Distri. 3/8 - 1/4 2 Brins	**ENSCDSS2N**	
Kit capteur cuivre 6 couronnes 3/8 - 60m	**KCSPSOLO6H**		Coll. - Distri. 3/8 - 1/4 4 Brins	**ENSCDSS4N**	
Kit capteur cuivre 8 couronnes 3/8 - 60m	**KCSPSOLO8H**		Coll. - Distri. 3/8 - 1/4 6 Brins	**ENSCDSS6N**	
Kit capteur cuivre 10 couronnes 3/8 - 60m	**KCSPSOLO10H**		Coll. - Distri. 3/8 - 1/4 8 Brins	**ENSCDSS8N**	
Kit capteur cuivre 13 couronnes 3/8 - 60m	**KCSPSOLO13H**		Electrovanne	**1FRI0015**	
Kit capteur cuivre 17 couronnes 3/8 - 60m	**KCSPSOLO17H**		Bobine	**1ELE0050**	
Collecteur - Distributeur 3/8 2 Brins	**ENSCD2N**		Câble connexion	**1ELE0051**	
Collecteur - Distributeur 3/8 3 Brins	**ENSCD3N**		Clapet AR	**1FRI0089**	
Collecteur - Distributeur 3/8 4 Brins	**ENSCD4N**				

Il est vivement conseillé de prévoir la résistance électrique de secours.
Prévoir un kit deux zônes ou un ballon tampon en fonction du circuit hydraulique.

Eléments techniques SMARTPACK2 SOL/SOL 410A

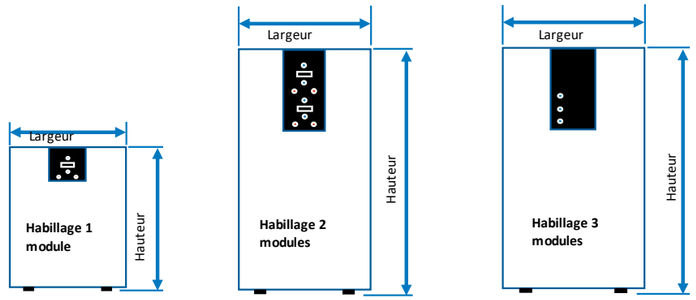

	Module seul
Largeur	570 mm
Profondeur	390 mm
Hauteur	500 mm

	1 module	2 modules	3 modules
Largeur	640 mm	640 mm	640 mm
Profondeur	640 mm	640 mm	640 mm
Hauteur	983 mm	1 840 mm	1 840 mm

Modèles	**2**	**3**	**4**	**5**	**6**	**8**	**10**	**12**
Puissance calofirique à -5° ; 35°C W	2 430	3 600	4 770	5 800	7 560	9 500	11 500	13 300
Puissance frigorifique W	1 830	2 700	3 570	4 350	5 760	7 300	8 850	10 300
Puissance absorbée W	600	900	1 200	1 450	1 800	2 200	2 650	3 000
SCOP / COP PAC	**4,60 /4,05**	**4,60 / 4,00**	**4,57 / 3,98**	**4,60 / 4,00**	**4,83 / 4,20**	**4,93 / 4,30**	**4,97 / 4,33**	**5,07 / 4,43**
ETAS / Efficacité énergétique saisonnière	184%	184%	183%	184%	193%	197%	199%	203%
Intensité Monophasé (A) 230V	2,9	4,4	5,79	7	8,7	10,6	12,8	14,5
Intensité Triphasé (A) 400V	-	-	-	-	3,24	4	4,8	5,5
Capteur horizontal Couronne de 80M en 1/2 (Qté)	1	2	3	4	5	6	8	8
Horizontal 37W/M² pour une T° Surface en m²	46	71	85	112	137	183	220	245
> à -10° Pas en cm	57	44	35	35	34	38	34	38
Horizontal 30W/M² pour une T° Surface en m²	54	87	105	138	170	226	271	303
< à -10° Pas en cm	68	54	44	43	43	47	42	47
Capteur horizontal Couronne de 60M en 3/8 (Qté)	2	3	4	5	6	8	10	12
Horizontal 37W/M² pour une T° Surface en m²	46	71	85	112	137	183	220	245
> à -10° Pas en cm	38	39	35	37	38	38	36	34
Horizontal 30W/M² pour une T° Surface en m²	54	87	105	138	170	226	271	303
< à -10° Pas en cm	44	48	43	46	47	47	45	42
Section câble élec. Alim. PAC Mono (mm²)	2.5	2.5	2.5	4	4	4	6	6
Section câble élec. Alim. PAC Tri (mm²)	-	-	-	-	2,5	2.5	2.5	4
Protection moteur Mono (A) (Courbe)	6 (D)	6 (D)	10 (D)	10 (C)	16 (C)	16 (C)	20 (C)	20 (C)
Protection moteur Tri (A) (Courbe)	-	-	-	-	6 D	6 C	6 C	10 C
Charge R410A (Kg) - Indicative à ajuster sur place	0,8	1,6	2,4	3,2	4	4,8	6,4	6,4
Puissance acoustique (Db(A))	51	53	53.5	54.5	54.8	55.2	56.7	57.5
Poids avec habillage	85	86	86	90	96	118	123	125

Selon protocole d'essai du référentiel NFPAC (-5°/35°C)

Fluide pur
R32

EAU GLYCOLÉE / SOL

SMARTPACK3

GÉOTHERMIE

Modèles EAU GLYCOLÉE /SOL
Habillage Tôle 1 ou 2 modules
Installation intérieure

Les pompes à chaleur SMARTPACK3 EAU GLYCOLÉE/SOL ont été conçues pour principalement remplacer d'anciennes pompes à chaleur (avec remplacement de l'ancien capteur fluide frigorigène, par un capteur Eau Glycolée).
Fluide frigorigène utilisé R32.
Tension / fréquence : 230V / 50Hz.
Compactes et design, ces pompes à chaleur offrent une gamme étendue de puissances. Elles permettent, en rajoutant un module de 2kW et un ballon ECS, d'avoir l'Eau Chaude Sanitaire jusqu'à 50°C. Captage géothermique (horizontal ou vertical) ou disponible en option en version Eau de Nappe.
Les pompes à chaleur SMARTPACK3 EAU GLYCOLÉE/SOL ont un SCOP très élevé.
Ces pompes à chaleur sont équipées de série de :
- Habillage tôle thermo laqué pour une grande robustesse dans le temps
- Circulateurs Hautes performances (Capteur), fournis non montés pour la 10 et la 12.
- Contrôleur de circulation (Capteur)
- Vase d'expansion (Capteur)
- Compteur horaire
- Démarreur progressif (Á partir du modèle 5)
- 1 Soupape mano (Capteur) fournie, non montée

Conditions d'installation et d'utilisation : se reporter aux documentations techniques en vigueur.

Capteur Eau Glycolée !
Plancher chauffant fluide frigorigène !

Exclusivité NEXTHERM !
remplacement Sol / Sol

1 PAC = 1 habillage + 1 ou 2 modules

Modèles	2	4	5	6	9	12	15
Puissance à 0°/-3° ; 35°CW	2 450	4 300	5 830	6 950	9 700 / 9 600	12 250 / 12 180	15 690
Code module SMARTPACK3 Mono	**SP3EGS2M**	**SP3EGS4M**	**SP3EGS5M**	**SP3EGS6M**	**SP3EGS9M**	**SP3EGS12M**	-
Code module SMARTPACK3 Tri	-	-	-	-	**SP3EGS9T**	**SP3EGS12T**	**SP3EGS15T**
Prix public hors taxe							-
	-	-	-	-			
Code habillage 1 Modules / Ou 2 Modules	**HAB1SPN 1 / HAB2SPN 2**						

Tarif avec eco participation.

Accessoires / Options	Code article	Tarif HT			
Kit capteur pré-chargé 1 couronne	**KCPOG1HP**		Electrovanne	**1FRI0015**	
Kit capteur pré-chargé 2 couronnes	**KCPOG2HP**		Bobine	**1ELE0050**	
Kit capteur pré-chargé 3 couronnes	**KCPOG3HP**		Câble connexion	**1ELE0051**	
Kit capteur pré-chargé 4 couronnes	**KCPOG4HP**		Clapet AR	**1FRI0089**	
Kit capteur pré-chargé 5 couronnes	**KCPOG5HP**				
Kit capteur pré-chargé 6 couronnes	**KCPOG6HP**				
Kit capteur pré-chargé 7 couronnes	**KCPOG7HP**				
Kit capteur pré-chargé 9 couronnes	**KCPOG9HP**				
Kit résistance 1,5kW montée usine	**KR1500MN**				
Kit thermostat radio	**KTHRAD**				
Kit eau de nappe	**Page 56**				

Déterminer le mode de captage dans le cadre du remplacement d'un module Sol / Sol par un module Eau Glycolée / Sol.
Permet de réduire considérablement la quantité de fluide frigorigène.

Eléments techniques SMARTPACK3 EAU GLYCOLÉE/SOL au R32

	1 module	2 modules
Hauteur	990 mm	1 840 mm
Largeur	635 mm	635 mm
Profondeur	635 mm	635 mm

Modèles	2	4	5	6	9	12	15
Puissance calofirique à 0°/-3° ; 35°C W	**2 450**	**4 300**	**5 830**	**6 950**	**9700 / 9 600**	**12250 / 12 180**	**15 690**
Puissance frigorifique W	1 830	3 220	4 390	5 240	7 330 / 7 260	9 270 / 9 230	11 896
Puissance absorbée W	620	1 080	1 440	1 710	2 370 / 2 340	2 980 / 2 950	3 794
SCOP / COP PAC Mono	**4,54 / 3,95**	**4,58 / 3,98**	**4,65 / 4,05**	**4,67 / 4,06**	**4,70 / 4,09**	**4,75 / 4,11**	-
SCOP / COP PAC Tri	-	-	-	-	**4,70 / 4,10**	**4,75 / 4,13**	**4,76 / 4,14**
ETAS / Efficacité énergétique saisonnière	182%	183%	186%	187%	188%	190%	190%
Intensité Monophasé (A) 230V Mono / Tri	2,97	5,17	6,89	9,18	11,34 / 4,18	14,26 / 5,27	6,78
Débit d'eau de capteur pour delta T 3K (m3/h)	0,56	0,99	1,35	1,61	2,3	2,9	3,73
Capteur Couronne de 100m (Qté)	1	2	3	4	5	6	8
Tranchée de 50m x 0,60m	1	1	2	2	3	3	4
Horizontal avec 37W/M² pour une T° > 10° (m²)	46	80	109	130	154	234	301
> à -10° pas en cm	46	40	37	32	37	39	38
Horizontal avec 30W/M² pour une T° < 10° (m²)	56	99	135	161	228	289	372
< à -10° pas en com	56	50	45	40	46	48	47
Sonde géothermique avec 50W/m (M)	37	64	98	105	147	185	238
Puissance sur eau de nappe Modèles	**2**	**4**	**5**	**6**	**9**	**12**	**15**
Puissance calofirique à 10°/7° ;35°C W	2 940	5 160	6 996	8 340	11 640 / 11 520	14 700 / 14 616	18 828
Puissance frigorifique W	2 314	4 069	5 542	6 613	9246 / 9 157	11 690 / 11 637	14 996
Puissance absorbée W	626	1 091	1 454	1 727	2 394 / 2 363	3 010 / 2 980	3 832
Débit minimum eau de nappe (m3/h)	0,72	1,27	1,74	207	2,9	3,66	4,7
SCOP / COP PAC Mono	**5,38 / 4,69**	**5,49 / 4,78**	**5,53 / 4,81**	**5,55 / 4,83**	**5,59 / 4,86**	**5,61 / 4,88**	-
SCOP / COP PAC Tri	-	-	-	-	**5,60 / 4,87**	**5,64 / 4,91**	**5,64 / 4,91**
ETAS / Efficacité énergétique saisonnière	215%	220%	221%	222%	223% / 224%	224% / 226%	226%
Câble élec. Alim. PAC Mono / Tri (mm²)	3x2,5	3x2,5	3x2,5	3x4	3x4 / 5x2,5	3x4 / 5x2,5	5x4
Protection moteur Mono (A) (Courbe)	6D / -	10D / -	16C / -	16C / -	16C / 6C	20C / 10C	10C
Charge R32 (Kg) - Indicative à ajuster	0,5	1	2,4	3,1	3,6	4,2	4,8
Puissance acoustique (Db(A))	51	52	53	54	55	56	56
Poids avec habillage	98	103	105	112	133	138	143

Selon conditions (0°/-3° ; 35°C)

Fluide pur
R410A

EAU GLYCOLÉE / SOL

SMARTPACK2

GÉOTHERMIE

Modèles EAU GLYCOLEE /SOL
Habillage Tôle 1 ou 2 modules
Installation intérieure

Les pompes à chaleur SMARTPACK2 EAU GLYCOLÉE/SOL ont été conçues pour principalement remplacer d'anciennes pompes à chaleur (avec remplacement de l'ancien capteur fluide frigorigène, par un capteur EAU GLYCOLEÉ/EAU).
Fluide frigorigène utilisé R410A.
Tension / fréquence : 230V / 50Hz - 400V / 50Hz.
Compactes et design, ces pompes à chaleur offrent une gamme étendue de puissances. Elles permettent, en rajoutant un module de 2kW et un ballon ECS, d'avoir l'Eau Chaude Sanitaire jusqu'à 50°C. Captage géothermique (horizontal ou vertical) ou disponible en option en version Eau de Nappe.
Les pompes à chaleur SMARTPACK2 EAU GLYCOLÉE/SOL ont un SCOP très élevé.

Ces pompes à chaleur sont équipées de série de :
- Habillage tôle thermo laqué pour une grande robustesse dans le temps
- Circulateurs Hautes performances (Capteur), fournis non montés pour la 10 et la 12.
- Contrôleur de circulation (Capteur)
- Vase d'expansion (Capteur)
- Compteur horaire
- Démarreur progressif (Á partir du modèle 5)
- 1 Soupape mano (Capteur) fournie, non montée

Conditions d'installation et d'utilisation : se reporter aux documentations techniques en vigueur.

Capteur Eau Glycolée !
Plancher chauffant fluide frigorigène !

Exclusivité NEXTHERM !
Remplacement Sol / Sol

1 PAC = 1 habillage 1 ou 2 modules

Modèles	2	3	4	5	6	8	10	12
Puissance à 0°/-3° ; 35°C W	2 430	3 600	4 770	5 800	7 560	9 500	11 500	13 300
Code module SMARTPACK2 Monophasé	MOS2MN	MOS3MN	MOS4MN	MOS5MN	MOS6MN	MOS8MN	MOS10MN	MOS12MN
Code module SMARTPACK2 Triphasé	-	-	-	-	-	MOS8TN	MOS10TN	MOS12TN
Prix public hors taxe Monophasée								
Prix public hors taxe Triphasé	-	-	-	-	-			
Code habillage 1 Modules / Ou 2 Modules	HAB1SPN 1 / HAB2SPN 2							

Tarif avec eco participation.

Accessoires / Options	Code article	Tarif HT	Electrovanne	1FRI0015	
Kit capteur pré-chargé 1 couronne	KCPOG1HP		Bobine	1ELE0050	
Kit capteur pré-chargé 2 couronnes	KCPOG2HP		Câble connexion	1ELE0051	
Kit capteur pré-chargé 3 couronnes	KCPOG3HP		Clapet AR	1FRI0089	
Kit capteur pré-chargé 4 couronnes	KCPOG4HP				
Kit capteur pré-chargé 5 couronnes	KCPOG5HP				
Kit capteur pré-chargé 6 couronnes	KCPOG6HP				
Kit capteur pré-chargé 7 couronnes	KCPOG7HP				
Kit résistance 1,5kW montée usine	KR1500MN				
Kit thermostat radio	KTHRAD				
Kit eau de nappe	Page 56				

- Pour l'eau chaude sanitaire, prévoir un module séparé.
- Installation possible avec capteur Eau Glycolée / Eau ou sur nappe phréatique !

Eléments techniques SMARTPACK2 (EAU GLYCOLÉE/SOL) au R410A

	1 module	2 modules
Hauteur	990 mm	1 840 mm
Largeur	635 mm	635 mm
Profondeur	635 mm	635 mm

Modèles	2	3	4	5	6	8	10	12
Puissance calofirique à 0°/-3° ; 35°C W	2 430	3 600	4 770	5 800	7 560	9 500	11 500	13 300
Puissance frigorifique W	1 790	2 660	3 530	4 320	5 710	7 250	8 790	10 200
Puissance absorbée W	640	940	1 240	1 480	1 850	2 250	2 710	3 100
SCOP / COP PAC	**4,40 / 3,80**	**4,40 / 3,83**	**4,40 / 3,85**	**4,50 / 3,92**	**4,70 / 4,09**	**4,84 / 4,22**	**4,87 / 4,24**	**4,92 / 4,29**
ETAS / Efficacité énergétique saisonnière	175%	176%	177%	180%	188%	194%	195%	197%
Intensité Monophasé (A) 230V	2,78	4,08	5,39	6,43	8	10,3	11,78	13,47
Intensité Triphasé (A) 230V	-	-	-	-	-	4,06	4,89	5,59
Débit d'eau de capteur pour delta T 3K (m3/h)	0,55	0,82	1,09	1,33	1,76	2,23	2,7	3,13
Capteur Couronne de 100m (Qté)	1	2	3	3	4	5	6	7
Tranchée de 50m x 0,60m / Prof. 1,20m (0,60m pour 1c)	1	1	2	2	2	3	3	4
Horizontal avec 37W/M² pour une T° Surface en m²	44	66	88	107	142	180	219	253
> à -10° Pas en cm	44	33	30	36	36	36	37	36
Horizontal avec 30W/M² pour une T° Surface en m²	55	82	109	133	175	222	270	313
< à -10° Pas en cm	55	41	37	44	44	45	45	45
Sonde géothermique avec 50W/m	36	53	71	86	114	145	176	204
Puissance sur eau de nappe Modèles	**2**	**3**	**4**	**5**	**6**	**8**	**10**	**12**
Puissance calofirique à 10°/7° ; 35°C W	3 460	4 860	6 190	7 560	9 400	11 430	13 500	14 940
Puissance frigorifique W	2 800	3 890	4 920	6 020	7 480	9 100	10 700	11 760
Puissance absorbée W	660	970	1 270	1 540	1 920	2 330	2 800	3 180
Débit minimum eau de nappe (m3/h)	0,8	1,1	1,38	1,7	2,15	2,61	3	3,38
SCOP / COP PAC	**5,97 / 5,20**	**5,74 / 5,00**	**5,62 / 4,90**	**5,62 / 4,90**	**5,62 / 4,90**	**5,62 / 4,90**	**5,53 / 4,92**	**5,39 / 4,70**
ETAS / Efficacité énergétique saisonnière	239%	230%	225%	225%	225%	225%	221%	216%
Section câble élec. Alim. PAC Mono (mm²)	3x2.5	3x2.5	3x2.5	3x2,5	3x4	3x4	3x6	3x6
Section câble élec. Alim. PAC Tri (mm²)	-	-	-	-	5x2,5	5x2,5	5x2,5	5x4
Protection moteur Mono (A) (Courbe)	6,3D	10D	10D	16C	16C	16C	20C	-
Protection moteur Tri (A) (Courbe)	-	-	-	-	6D	6C	10C	10C
Charge R410A (Kg) - Indicative à ajuster sur place	0,6	1,2	1,8	2,4	3	3,6	4,2	4,8
Puissance acoustique (Db(A))	51	52	52	53	54	55	56	56
Poids avec habillage	98	101	103	105	112	133	135	143

Selon conditions (0°/-3° ; 35°C)

ECS — Ballon d'Eau Chaude Sanitaire

Ballon d'Eau Chaude Sanitaire
Cuve Inox
Installation intérieure

Classe énergétique
Aérothermie — A
Géothermie — A+

NF Uniquement sur
Ballon de 170L et 270L

Les Ballons d'Eau Chaude Sanitaire NEXTHERM sont conçus pour l'ensemble de nos Pompes à Chaleur.
Ils sont équipés d'un échangeur de chaleur sur-dimensionnés pour correspondre aux besoins de la Pompe à Chaleur, en puissance et température de fonctionnement.

Il fait 2 m² pour le ballon de 170L, 4 m² pour le ballon de 270L, et 6 m² pour le ballon de 380L.
La cuve en Inox assure une longévité exceptionnelle, à condition de respecter les opérations de maintenances régulièrement avec le contrôle de l'anode, et son remplacement dès que c'est nécessaire. (Obligatoire pour le maintien de la garantie).
Ils sont équpés d'une résistance électrique de secours de 1,5 kW, raccordée sur une fiche pour un branchement manuel afin d'éviter les oublis et une surconsommation.
Groupe de sécurité fourni, non monté.

ECS 170L : H 1 170 mm - Diam. 625 mm
ECS 270L : H 1 675mm - Diam. 625 mm
ECS 380L : H 1 712 mm - Diam. 700 mm
ECS 170L Tôle : H 1 840 mm - l 635 mm - P 635 mm

Conditions d'installation et d'utilisation : se reporter aux documentations techniques en vigueur.

Pour les gammes R/OPACK en Air / Eau et OPTIPACK ; SMARTPACK en Eau Glycolée / Eau et Sol / Eau ; SMARTPACK en Sol / Sol

Modèle EAU GLYCOLÉE / EAU - SOL / EAU		170L	270L	380L		170L Tôle
Code Kit Ballon ECS		**KITECS170N**	**KITECS270N**	**KITECS380N**		**KITECS0170N**
Prix Public Hors Taxe				**Sur demande**		**Sur demande**
Capacité de la cuve en Litres (L)		170	270	380		170
COP (1)		Suivant Modèles - Vf documentations techniques				
ETAS / Efficacité énergétique saisonnière		Suivant Modèles - Vf Documentations techniques				
Compatibilité	**R/OPACK2**	5-7-11-15				5-7-11-15
	R/OPACK3	4-6-8-10-12	14-16-18	14-16-18		4-6-8-10-12
	OPTIPACK	2-4-6-8	10 - 13			2-4-6-8
	OPTIPACKDUO (cuve intégrée dans la PAC)	2-4-6-8				2-4-6-8
	SMARTPACK	2-4-6-8	4-6-8-10-13-17	10-13-17-20		2-4-6-8

Modèle SOL / SOL	170L	270L
Code Kit Ballon ECS	**KITECSDSS170L**	**KITECSDSS270L**
Prix Public Hors Taxe		
Capacité de la cuve en Litres (L)	170	270
Compatibilité	2-4-5-6	5-6-8-10-12

Modèle EAU GLYCOLÉE / SOL	170L	270L
Code Kit Ballon ECS	**KITECS170N**	**KITECS270N**
Prix Public Hors Taxe		
Capacité de la cuve en Litres (L)	170	270
Module SMARTPACK3 EAU GLYCOLÉE / EAU	**SP3EGE2M**	**SP3EGE4M**
Prix Public Hors Taxe		

- Se référer aux documentations techniques pour la pose.
- Vérifier la compatibilité avec la Pompe à Chaleur / Prévoir le capteur pour le module de la EAU GLYCOLÉE /SOL.

ECS — Ballon thermodynamique

Cuve de 228L / 286L
Installation intérieure

Classe énergétique
A

Le ballon thermodynamique ou chauffe eau thermodynamique, est un ballon d'eau chaude équipé d'une pompe à chaleur AIR / EAU.
Il prélève, toute l'année, l'énergie contenue dans l'air, pour chauffer l'eau dans la cuve.
Les Ballons thermodynamiques NEXTHERM sont disponibles en 2 tailles : 228L ; 286L.
Le ballon thermodynamique NEXTHERM peut être positionné dans un cellier, une cave, une buanderie ou un garage. Il fonctionne de -10° à +43°, avec un COP allant jusqu'à 3,72. Il peut chauffer l'eau de la cuve jusqu'à 60°C sans résistance d'appoint.
Quand il est en fonctionnement, il abaisse la température de la pièce ou il se trouve et la déshumidifie.

Ces pompes à chaleur sont équipées de série de :
- Cuve en acier double vitrification
- Anode au magnésium
- Condenseur à l'extérieure de la cuve
- Isolation de la cuve en PU haute épaisseur
- Couvercle avec isolation phonique
- Résistance électrique
- Détendeur électronique

Conditions d'installation et d'utilisation : se reporter aux documentations techniques en vigueur.

Modèles	200	300
Code Ballon thermodynamique Monophasé	**RPACK200**	**RPACK300**
Prix Public Hors Taxe		
Capacité de la cuve (L)	228	286
Puissance électrique absorbée(1) (W)	503	503
COP (1)	2,64	2,85
COP (2)	3,72	3,72
Résistance électrique (kW)	1,2	1,2
Fluide frigorigène	R134A	R134A
Poids (KG)	98	106,5
Largeur (mm)	654	654
Hauteur (mm)	1 638	1 888
Profondeur (mm)	654	654

Avec Eco-participation

Sur commande

Option échangeurs supplémentaires sur RPACK 200 et RPACK300	Référence	200	Référence	300
Ballon avec un échangeur pour raccordement panneau solaire	**RPACK200S**		**RPACK300S**	
Deux échangeurs pour raccordement panneau solaire et une chaudière	**RPACK200D**		**RPACK300D**	

(1) Air 7°/6°C - Eau de 10° à 55° (2) Air 20°C - Eau de 15° à 55°

- Se référer aux documentations techniques pour la pose.
- Ballon indépendant pouvant être associer à toutes les PAC.

KITS ACCESSOIRES
EN OPTION

KITS DIVERS

Tous les kits, accessoires, pièces au détails suivent l'évolution des fournisseurs et peuvent avoir un léger écart tout au long de l'année. Il convient de nous consulter pour un tarif précis

Kit Eau de nappe (Obligatoire pour une installation sur Eau de nappe pour la garantie)

SMARTPACK 2 & 3	2 4 6	8 10	13 17	20 25 30	35	40
OPTIPACK & OPTIPACKDUO	2 4 6	8				
Code produit	**KEB5**	**KEB9**	**KEB15**	**KEB30**	**KEB37**	**KEB43**
Prix public hors taxe						

Contient : Échangeur à plaques, support et contrôleur de débit.

Kit Piscine

SMARTPACK 2 & 3	2 4 6 8	10 13	17 20	25 30	35 40
OPTIPACK & OPTIPACKDUO	2 4 6 8				
Code produit	**KP10**	**KP15**	**KP25**	**KP30**	**KP40**
Prix public hors taxe					

Contient : Échangeur à plaques en titane, support, 1 vanne 3 voies, thermostat piscine.

Kit 2 Zones (Zone 2 dépendante de la zone 1 / Attention au volume d'eau minimum)

Code produit	**KDZPC**
Prix public hors taxe	

Contient : Vannes, Thermostat

Kit 2 Zones (Plancher)

SMARTPACK 2 & 3	2 4 6 8	10 13	17 20	25 30
OPTIPACK & OPTIPACKDUO	2 4 6 8	13		
Code produit	**KDZBP8**	**KDZBP15**	**KDZBP22**	**KDZBP30**
Prix public hors taxe				

Contient : Ballon tampon (Suivant la puissance de la Pac : 100L KDZBP8, 200L KDZBP15, 300L KDZBP22, 500L KDZBP30) 2 thermostats

Kit 2 Zones (Plancher / Radiateurs)

SMARTPACK 2 & 3	2 4 6 8	10 13	17 20	25 30
OPTIPACK & OPTIPACKDUO	2 4 6 8	13		
Code produit	**KDZBPR8**	**KDZBPR15**	**KDZBPR22**	**KDZBPR30**
Prix public hors taxe				

Contient : Ballon tampon (suivant la puissance de la PAC 100L KDZBPR8, 200LKDZBPR15 , 300L KDZBPR22, 500L KDZBPR30)
2 thermostats radio, 1 circulateur, 1 vanne 3 voies avec régulateur de température, 3 vannes d'isolements, 2 circulateurs.

Kit 2 Zones Radiateurs

SMARTPACK 2 & 3	2 4 6 8	10 13	17 20	25 30 35 40
OPTIPACK & OPTIPACKDUO	2 4 6 8	13		
Code produit	**KDZBR8**	**KDZBR15**	**KDZBR22**	**KDZBR40**
Prix public hors taxe				

Contient : Ballon tampon (suivant la puissance de la PAC 100L KDZBR8, 200L KDZBR15, 300L KDZBR22, 500L KDZBR40)
2 vannes 3 voies, 4 vannes, 2 thermostats radio, 1 soupape différentielle, 2 thermostats radio.

Kit 1 Zone Radiateurs

SMARTPACK 2 & 3	2 4 6 8	10 13	17 20
OPTIPACK & OPTIPACKDUO	2 4 6 8	13	
Code produit	**KUZBR8**	**KUZBR15**	**KUZBR22**
Prix public hors taxe			

Kit Free Cooling (Uniquement sur Eau Glycolée / Eau sur sonde ou Eau de nappe)

SMARTPACK 2 & 3	4 6 8 10	13 17 20	25 30 35 40
OPTIPACK & OPTIPACKDUO	4 6 8 10	13	
Code produit	**KFC**	**KFC2**	**KFC4**
Prix public hors taxe			

Contient : Échangeur à plaques, support, 2 vannes 3 voies régulées, 1 thermostat limiteur.

DIVERS ACCESSOIRES
EN OPTION

Kit Résistance électrique 1500W Monté

Code produit	**KR1500MN**
Prix public hors taxe	

Accessoires Ballon Tampon

Ballons Tampon Mural

Capacité en litres	50	100	200	300	500	800
Code produit	**1HYD0273**	**1HYD0054**	**1HYD0055**	**1HYD0056**	**1HYD0150**	**1HYD0151**
Prix public hors taxe						

Ballon tampon : Bouteille isolée en acier, 1 piquage purge air et 1 piquage chasse boues, 4 piquages côté droit et gauche diam. 1"1/4 (100L et 200L) et diam. 1"1/2 (300L), 3 piquages face avant diam 1/2, et 1 piquage diam 1"1/2 (100L et 200L), 2 piquages face avant diam. 1"1/2 (300L)

Kit Bouchons Ballon tampon

Capacité du ballon en litres	**50**	100	200	300	500	800
Nombre de bouchons	-	6	6	8	6	8
Code produit	**KITBB50L**	**KITBB100-200L**		**KITBB300L**	**KITBB500-800L**	
Prix public hors taxe						

Contient : Bouchons avec vanne de vidange et purgeur.

Circulateur

Type de Circulateur	15/6	15/8	25/8	30/12
Code produit	**1HYD0011**	**1HYD0012**	**1HYD0013**	**1HYD0280**
Prix public hors taxe				

Circulateurs WILO haute performance.

Aquastat (Plongeur Ballon tampon)

Code produit	**1ELE0070**
Prix public hors taxe	

AÉROTHERMIE

Supports sol caoutchouc Kit avec visseries

Code produit	**1ACC0041**	**1ACC0049**	**KSR2**	**KSR3**
Dimensions en mm	400 x 180 x 100	600 x 190 x 100	400 x 180 x 100	600 x 190 x 100
Prix public hors taxe				

Supports muraux avec barre et niveau

Code produit	**1ACC0042**
Dimensions en mm	50 x 1000 x 375
Poids en kg	200 kg
Prix public hors taxe	

Accessoires Capteurs EAU GLYCOLÉE

Kit Capteur Horizontal **non chargé** pour circuit EAU GLYCOLÉE DN 25 / 100 m

Nombre de couronnes	1	2	3	4	5
Code produit	**KCPOG1H**	**KCPOG2H**	**KCPOG3H**	**KCPOG4H**	**KCPOG5H**
Prix public hors taxe					
Nombre de couronnes	6	7	9	10	12
Code produit	**KCPOG6H**	**KCPOG7H**	**KCPOG9H**	**KCPOG10H**	**KCPOG12H**
Prix public hors taxe					

Composition : Tube DN25; Collecteur + Distributeur; Crampons de sol

Kit Capteur Horizontal **pré-chargé** (Dosé en glycol à 35 %) pour circuit EAU GLYCOLÉE DN 25 / 100 m

Nombre de couronnes	1	2	3	4	5
Code produit	**KCPOG1HP**	**KCPOG2HP**	**KCPOG3HP**	**KCPOG4HP**	**KCPOG5HP**
Prix public hors taxe					
Nombre de couronnes	6	7	9	10	12
Code produit	**KCPOG6HP**	**KCPOG7HP**	**KCPOG9HP**	**KCPOG10HP**	**KCPOG12HP**
Prix public hors taxe					

Composition : Tube DN25; Collecteur + Distributeur; Crampons de sol; Glycol

Liaison Capteur PEHD - Couronne de 50 m

Diamètre Couronne	32	40	50
Code produit	**1HYD0121**	**1HYD0122**	**1HYD0123**
Prix public hors taxe			

Kit liaison Capteur PEHD - Couronne de 50 m (25 m pour KLC25) + 4 raccords

Diamètre Couronne	32	32	40	50
Code produit	**KLC25**	**KLC 50**	**KLC50D40**	**KLC50D50**
Prix public hors taxe				

Couronne Capteur PEHD - Couronne de 100 m

Diamètre Couronne	25
Code produit	**1HYD0120**
Prix public hors taxe	

Monopropylène Glycol - A diluer (Vf dosage sur les documentations techniques)

Quantité en Litre	20	1000
Code produit	**1HYD0091**	**1HYD0200**
Prix public hors taxe		

Crampons de sol - Métal pour couronnes capteur

Quantité par sachet	100
Code produit	**1ACC0028**
Prix public hors taxe	

Tableau des correspondances PAC / Capteur - EAU GLYCOLÉE / EAU & EAU GLYCOLÉE / SOL

Nombres de couronnes	**1**	**2**	**3**	**4**	**5**
Modèles OPTIPACK + DUO au R410A	4	6	8	10	13
Modèles OPTIPACK + DUO au R32	2	4	6	8	10
Modèles SMARTPACK Tous les Modèles	2	4	6	8	10
Modèles SMARTPACK EGS au R410A	2	3	4 / 5	6	8
Modèles SMARTPACK EGS au R32	2	4	5	6	9
Nombres de couronnes	**6**	**7**	**9**	**10**	**12**
Modèles OPTIPACK + DUO au R410A	-	-	-	-	-
Modèles OPTIPACK + DUO au R32	-	-	-	-	-
Modèles SMARTPACK Tous les modèles	-	13	17	20	25
Modèles SMARTPACK EGS au R410A	10	12	-	-	-
Modèles SMARTPACK EGS au R32	10	12	-	-	-

Pour la gamme Grande Puissance et Haute Température, au-delà de 25 kW, faire des associations de capteur. 30 kW : 9 + 7 couronnes - 35 kW : 9 + 9 couronnes - 40 kW : 12 + 10 couronnes

Kits Capteurs Sol - Eau / Accessoires capteurs fluide

Kit Capteur Horizontal en cuivre gainé de polyéthylène - Epaisseur 0,6mm - Longueur 80m - Diamètre 1/2"

Nombre de couronnes	1	1	2	3	4	5
Code produit	**C120680N**	**KCOPSOLO4H**	**KCOPSOLO6H**	**KCOPSOLO8H**	**KCOPSOLO10H**	**KCOPSOLO13H**
Prix public hors taxe						

Kit Capteur Horizontal en cuivre gainé de polyéthylène - Epaisseur 0,6mm - longueur 60m - Diamètre 3/8"

Nombre de couronnes	6	8	10	13	17
Code produit	**KCSPSOLO6H**	**KCSPSOLO8H**	**KCSPSOLO10H**	**KCSPSOLO13H**	**KCSPSOLO17H**
Prix public hors taxe					

Tableau des correspondances PAC / Capteur - Sol / Eau

Couronne de 80m en 1/2"					
Nombres de couronnes	**1**	**2**	**3**	**4**	**5**
Modèle OPTIPACK	2	4	6	8	10
Modèle OPTIPACKDUO	2	4	6	8	10
Couronne de 60m en 3/8"					
Nombres de couronnes	**6**	**8**	**10**	**13**	**17**
Modèle SMARTPACK	6	8	10	13	17

Couronnes cuivre 1/2 - Diam. 1/2, Épaisseur 0,6 mm, Longueur 80 m

Code produit	**C120680N**
Prix public hors taxe	

Couronnes cuivre 3/8 - Diam. 3/8, Épaisseur 0,6 mm, Longueur 60 m

Code produit	**C380660N**
Prix public hors taxe	

Liaison Cuivre isolée - Couronne de 25 m

Diamètre	1/2	5/8	3/4
Code produit	**1CUI0001**	**1CUI0002**	**1CUI0003**
Prix public hors taxe			

Collecteur / Distributeur avec brins en 3/8

Nombres de départs	2 brins	3 brins	4 brins	5 brins
Code produit	**ENSCD2N**	**ENSCD3N**	**ENSCD4N**	**ENSCD5N**
Prix public hors taxe unitaire				

Collecteur / Distributeur avec brins en 1/4

Nombres de départs	6 brins	8 brins	10 brins	13 brins	17 brins
Code produit	**ENSCD6N**	**ENSCD8N**	**ENSCD10N**	**ENSCD13N**	**ENSCD17N**
Prix public hors taxe unitaire					

Collecteur / Distributeur Sol Sol - Collecteur 3/8" - Distributeur 1/4" Réduction 1/4 & 1/2 inclus

Nombres de départs	2 brins	4 brins	6 brins	8 brins	10 brins	12 brins
Code produit	**ENSCDSS2N**	**ENSCDSS4N**	**ENSCDSS6N**	**ENSCDSS8N**	**ENSCDSS10N**	**ENSCDSS12N**
Prix public hors taxe unitaire						

Electrovanne pilotage boucle à la baisse à associer avec un thermostat

	Electrovanne	Bobine	Câble conne.	Clapet AR
Code produit	**1FRI0015**	**1ELE0050**	**1ELE0051**	**1FRI0089**
Prix public hors taxe				

KITS ACCESSOIRES
EN OPTION

HYDRAULIQUES

Circulateur

Type	15/6	15/8	25/8	30/12
Code produit	1HYD0011	1HYD0012	1HYD0013	1HYD280
Prix public hors taxe				

Vase d'expansion

Capacité en Litres (L)	8	12	18	25	35	50
Code produit	1HYD0017	1HYD0018	1HYD0019	1HYD0032	1HYD0033	1HYD0034
Prix public hors taxe						

Vanne 3 voies - 1"

Code produit	1HYD0002	1ELE0195
Prix public hors taxe		

Potence Equipée - Soupape, Purgeur, Raccord rapide, départ 3/4"

Code produit	1HYD0015
Prix public hors taxe	

Pot à boues Magnétique

Code produit	1HYD0026	1HYD0098
Diamètre	1"	1"1/4
Prix public hors taxe		

Contrôleur de Circulation

Code produit	1HYD0080
Prix public hors taxe	

Groupe de Sécurité - Raccordement 3/4", Echappement 1", en Laiton Non nickelé

Code produit	1HYD0040
Prix public hors taxe	

Kit Anode sacrificielle

	170L	270L-380L	Kit Anode Electronique	170-270-380
Code produit	KAS170	KAS270	Code Produit	KAE
Prix public hors taxe			Prix Public hors taxe	

Kit Flexibles

Nombre	2	4	6	4 Avec coudes 90° pour GP
Code produit	KFR00	KFR01	KFR02	KFR03
Prix public hors taxe				

DIVERS ACCESSOIRES
EN OPTION

ÉLECTRIQUES

Résistance électrique

	1,5kW Mono	Thermostat	Joint 1"1/4
Code produit	1ELE0132	1ELE0179	1HYD00146
Prix public hors taxe			

Appoint Electrique (Montage sur ballon tampon)

Puissance W	3 000	6 000	9 000
Code produit Monophasé	1ELE0224	1ELE0226	-
Prix public hors taxe			-
Code produit Triphasé	1ELE0237	1ELE0227	1ELE0119
Prix public hors taxe			

Appoint Electrique (Montage externe à la PAC)

Puissance W	3 000	6 000	9 000
Code produit Monophasé	KR3000MN	KR6000MN	-
Prix public hors taxe Monophasé			-
Code produit Triphasé	KR3000TN	KR6000TN	KR9000TN
Prix public hors taxe Triphasé			

Démarreur Progressif

	Monophasé	Triphjasé
Code produit	1ELE0075	1ELE0060
Prix public hors taxe		

Pressostat à Braser - 3 bornes avec contact défaut

	Haute pression 42 bars	Basse pression 2,5 bars
Code produit	1ELE0135	1ELE0134
Prix public hors taxe		

Temporisation de démarrage / Temporisation double commande R.E. 1,5kW

Code produit	1ELE0010		1ELE0198
Prix public hors taxe			

RÉGULATION

Thermostat Ambiance Filaire - Plage +5°C/+30°C

Code produit	1ELE0089
Prix public hors taxe	

Thermostat Ambiance Radio

	Monté	Non Monté	Préparé
Code produit	KTHRAD	1ELE0090	KTHRADRO3
Pour Géo ou Aéro	Géo	Les deux	RO3
Prix public hors taxe			

Thermostat Connecté

	2 zones / préparé		Thermostat	Sonde 2 zones
Code produit	KTHCON		1ELE0258	1ELE0259
Prix public hors taxe				

Régulation Loi d'Eau

	Boitier ext.	Monté Smartpack	Monté Duo
Code produit	KREG	KREGSP	KREGDUO
Prix public hors taxe			

Toutes les pièces intégrées dans nos pompes à chaleur sont disponibles sur demande pour le SAV. Dimensionnées, réglées d'usine, elles sont ainsi adaptées à un fonctionnement optimal.

Conditions générales de vente

Article 1. Objet

Les présentes conditions générales de vente s'appliquent de plein droit à toutes ventes de produits commercialisés par la société NEXTHERM® dénommée ci-après le « vendeur ». Elles détaillent les droits et obligations de l'entreprise NEXTHERM® et de ses clients dans le cadre de toutes ventes de pompes à chaleur et autres produits fabriqués par la Société NEXTHERM®.

Les présentes conditions de vente ont été mises à la disposition de l'acheteur, comme visé à l'article L. 441-6 du Code de commerce.

Toute commande implique l'adhésion sans réserve aux présentes conditions générales de vente qui prévalent sur toutes les autres conditions, à l'exception de celles qui ont été acceptées expressément par le vendeur.

Article 2. Commande

Toute commande, pour être prise en compte, doit être passée par écrit ou communiquée par télécopie au **04 75 55 52 30** ou courrier électronique à l'adresse suivante : « adv@nextherm.fr » ou par courrier adressé au siège social du vendeur « ZA de Clairac, rue Maryse Bastié - 26760 Beaumont-les-Valence».

L'acceptation de la commande par le vendeur résulte de l'envoi de la confirmation de commande.
A compter de cette date, toute commande est réputée ferme et définitive.

Les spécifications mentionnées sur les catalogues, imprimés publicitaires ou tous autres supports n'ont qu'une valeur indicative. Toute spécification donnée en termes de performance n'est pas stricte. Le vendeur n'est pas un installateur. Avant toute installation, un bilan thermique doit être réalisé par un professionnel.

Le vendeur se réserve le droit d'apporter à ses produits toute modification qui s'avérerait nécessaire, que ce soit sur la forme, la dimension, ou la matière, et ce même après acceptation de la commande, sans toutefois que les caractéristiques essentielles puissent s'en trouver altérées.

Article 3. Prix

3.1 Détermination du prix

Les prix des marchandises vendues sont ceux en vigueur au jour de l'acceptation de la commande. Ils sont libellés en euros et calculés hors taxe. Ces prix sont, à cette date, fermes et définitifs. L'entreprise NEXTHERM® s'accorde le droit de modifier ses tarifs à tout moment. Toutefois, elle s'engage à facturer les marchandises commandées aux prix indiqués lors de l'acceptation de la commande.
Tous les prix s'entendent départ usine, hors taxe, emballage ordinaire compris. Par voie de conséquence, ils seront majorés du taux de TVA applicable et des frais de transport applicables au jour de la livraison.

Toute demande particulière pour un emballage autre que celui prévu, fera l'objet d'une facturation complémentaire.

3.2 Modalités de paiement

Sauf conditions particulières expresses, le prix de vente est payable au comptant lors de la livraison et remise de la facture. Pour toute première commande, un règlement par chèque ou virement sera demandé au moment de l'enregistrement de la commande.
Pour les commandes suivantes, un règlement par LCR dématérialisée, non acceptée, à 30 jours date de livraison, sera l'usage.
Aucun escompte ne sera accordé en cas de paiement anticipé.
En cas de modification de la situation de l'acheteur, le vendeur se réserve le droit d'annuler, à tout moment, les conditions spécifiques de paiement qui pourraient être accordées.

En aucun cas, les paiements qui sont dus au vendeur ne peuvent être suspendus ni faire l'objet d'une quelconque réduction ou compensation sans son accord écrit.

3.3 Pénalités de retard

A défaut de paiement à l'échéance, des pénalités égales à trois fois le taux de l'intérêt légal en vigueur à la date de la commande seront appliquées à compter du premier jour de retard. Tous les frais, de quelque nature que ce soit, liés au recouvrement des sommes non réglées seront supportés par l'acheteur et inclus, si nécessaire, dans une facture.

Cette pénalité est calculée sur le montant hors taxes de la somme restant due, et court à compter de la date d'échéance des sommes à devoir, sans qu'aucune mise en demeure préalable ne soit nécessaire.

En application de l'article D.441-5 du Code de commerce, en cas de retard de paiement, le débiteur sera de plein droit redevable, à l'égard de son créancier, outre des pénalités de retard, déjà prévues par la loi, d'une indemnité forfaitaire pour frais de recouvrement de 40 euros.

Tout paiement qui est fait au vendeur s'impute sur les sommes dues quelle que soit la cause, en commençant par celles dont l'exigibilité est la plus ancienne.

A défaut de tout paiement du prix à son échéance, le vendeur pourra de plein droit résoudre la vente, 8 jours après une mise en demeure restée sans effet, sans préjudice de tous dommages-intérêts susceptibles d'être demandés par le vendeur.

3.4 Conséquences d'un retard de paiement

Si dans un délai de 15 jours à compter de la mise en demeure de payer la ou les factures en souffrance, l'acheteur ne s'est pas acquitté des sommes restant dues, la vente sera résolue de plein droit si bon semble au vendeur, et pourra ouvrir droit à l'allocation de dommages et intérêts au profit de l'entreprise NEXTHERM®.

3.5 Facturation

Dès la livraison de la marchandise, le vendeur établira une facture en double exemplaire, dont l'un sera délivré le jour même à l'acheteur.

La facture mentionnera les indications visées à l'article L. 441-3 du Code de commerce.

Article 4. Livraison

La livraison est effectuée :
- soit par la remise directe de la marchandise à l'acheteur ;
- soit au siège social du vendeur, par l'envoi d'un avis de mise à disposition
- à l'attention de l'acheteur ;
- soit au lieu indiqué par l'acheteur sur le bon de commande.

Les risques du bien commandé sont supportés par l'acheteur à compter de la livraison. Quand le bien doit être livré à l'acheteur, le risque du transport est supporté en totalité par l'acheteur.

En cas de marchandises manquantes ou détériorées lors du transport, l'acheteur devra formuler toutes les réserves nécessaires sur le bon de transport à réception desdites marchandises. Ces réserves devront être, en outre, confirmées par écrit dans les 3 jours suivant la livraison, par courrier recommandé AR au transporteur et copie à NEXTHERM®.

Les dates de livraison indiquées départ usine, lors de l'enregistrement de la commande, ne sont données qu'à titre indicatif dans la mesure où elles sont soumises aux conditions d'approvisionnement du vendeur.

Par conséquence, tout retard raisonnable dans la livraison des produits ne pourra pas donner lieu au profit de l'acheteur à :
- l'allocation de dommages et intérêts ;
- l'annulation de la commande.

Dans tous les cas, le délai indiqué est suspendu par tout événement indépendant du contrôle du vendeur et ayant pour conséquence de retarder la livraison. Par ailleurs, la livraison dans le délai ne peut intervenir que si le client est à jour de ses obligations avec NEXTHERM®. Si le client ne respecte pas les conditions de paiement, NEXTHERM® se dégage de tout engagement relatif aux délais de livraison.

Conditions générales de vente

Article 5. Réception des produits

L'acheteur doit vérifier à la livraison la conformité des produits livrés aux produits commandés et l'absence de vice apparent.

Si aucune réclamation ni réserve n'est formulée à ce titre par l'acheteur au jour de la réception des produits, lesdits produits ne pourront plus être ni repris ni échangés, en application des dispositions de l'article 1642 du Code civil.

En cas de vice apparent ou de non conformité des produits livrés aux produits commandés relevés par l'acheteur au jour de la réception, le vendeur s'oblige au remplacement des produits livrés par des produits neufs et identiques à la commande.

Article 6. Retours

Aucun retour de produit neuf ou dans le cadre du SAV ne sera accepté sans l'accord préalable de NEXTHERM®.

Dans le cas des produits neufs, ceux-ci devront être rendus en parfait état de marche, et NEXTHERM® se réserve le droit de facturer les clients en cas de frais éventuels pour remise en état des produits. Les frais de retours seront à la charge du client. Une décote de 20% du prix de vente sera appliquée à tous retours de produits. Au-delà d'un mois à partir de la date de livraison, plus aucun produit ne sera repris.

Article 7. Clause de réserve de propriété

Les produits sont vendus sous réserve de propriété.

Le vendeur conserve la propriété des produits jusqu'au paiement complet et effectif du prix par l'acheteur.

En cas de défaut de paiement à son échéance, le vendeur pourra revendiquer les produits et résoudre la vente. Les chèques et lettres de change ne sont considérés comme des paiements qu'à compter de leur encaissement effectif. Jusqu'à cette date, la clause de réserve de propriété conserve son plein droit.

Ces dispositions ne font pas obstacle au transfert, dès livraison, des risques des produits vendus.

L'acheteur s'engage jusqu'à complet paiement du prix, à peine de revendication immédiate des produits par le vendeur, à ne pas transformer ni incorporer lesdits produits, ni à les revendre ou les mettre en gage.

Article 8. Garantie

Les produits vendus sont couverts par la garantie légale des vices cachés, au sens de l'article 1641 du Code civil. Cette garantie couvre contre tous les vices ou défauts de fabrication à condition que la fiche de mise en service soit retournée à NEXTHERM® dans les trois mois qui suivent la livraison du produit par NEXTHERM®.

La garantie NEXTHERM® court à partir de la date de mise en service du produit, à condition que celle-ci intervienne dans les trois mois à compter de la date de livraison.

Pour se prévaloir de cette garantie, l'acheteur avisera le vendeur de l'existence du vice par écrit, dans un délai de 8 jours à compter de la constatation du vice.

L'acheteur devra, au besoin, mettre le vendeur en mesure de vérifier l'existence d'un vice. L'acheteur ne devra en aucun cas renvoyer ou remplacer la marchandise, sans l'autorisation écrite préalable du vendeur.

S'il s'avère après examen de la pièce par le vendeur que la pièce est affectée d'un vice, ce dernier se réserve le choix de la remplacer ou de la réparer à ses frais.

NEXTHERM® se réserve le droit de mettre à disposition des clients des pièces détachées aux fonctionnalités similaires aux pièces d'origines.

Dans le cas où le vendeur accepte de faire jouer la garantie, il accepte, à sa discrétion, de prendre à sa charge la réparation ou le remplacement de la pièce défectueuse excluant, à titre non limitatif, la prise en charge de tous autres dommages ou accessoires.

Tout envoi de produit et/ou pièces par NEXTHERM® dans le cadre de la garantie ne pourra être interprété comme une reconnaissance de responsabilités.

Une facture sera adressée au client, en cas de non retour dans le mois des produits remplacés.

Une facture sera adressée au client, en cas de retour dans le mois, si les résultats de l'expertise démontrent que les produits remplacés ne sont pas défectueux.

La garantie ne couvre pas :

La ou les modifications du produit par le client, les défauts d'entretien, les défectuosités liées à l'usure normale du produit, à une utilisation défectueuse, les conséquences liées à des causes extérieures (foudre, inondation, etc.), les défauts et conséquences dus à une mauvaise installation, le remplacement des consommables non validés par NEXTHERM® ; les frais relatifs à la dépose, à l'expédition et à la repose de produits ; le fluide frigorigène ; les pièces détachées, vendues ou remplacées. D'une façon générale, l'acheteur ne pourra prétendre aux droits et/ou au recours fournis par la garantie que si l'installation des marchandises est conforme aux normes courantes, aux spécifications techniques du vendeur, au respect des règles techniques d'installation et d'utilisation.

NEXTHERM® ne saurait en aucun cas être tenu responsable tant à l'égard du client, qu'à l'égard du tiers, de l'inadéquation et/ou inadaptation du produit. Toute étude et/ou devis effectué par NEXTHERM® ne pourra engager sa responsabilité. Les éléments indicatifs de l'étude et/ou devis resteront toujours soumis à l'aval de l'installateur et d'un bureau d'étude thermique et technique compétent.

Article 9. Force majeure

La responsabilité de l'entreprise NEXTHERM® ne pourra être mise en œuvre si la non-exécution ou le retard dans l'exécution de l'une de ses obligations décrites dans les présentes conditions générales de vente découle d'un cas de force majeure.

À ce titre, la force majeure s'entend de tout événement extérieur, imprévisible et irrésistible au sens de l'article 1148 du Code Civil.

Article 10. Étude thermique

La Société NEXTHERM® est fabricant de produits sur catalogue. Il appartient à l'installateur de réaliser, ou de faire réaliser, par un professionnel compétent, une étude thermique et de choisir ensuite dans notre gamme de produits, le produit le plus adapté au local à chauffer.

Article 11. Loi applicable et juridiction compétente

Les présentes conditions générales de vente seront régies par la loi française.

Tout différent relatif à l'interprétation et à l'exécution de ventes de produits seront de la compétence exclusive du tribunal de commerce de ROMANS.

Le vendeur élit domicile au siège social de la société NEXTHERM®.

Bon de commande

Document à retourner par :

Fax : **04 75 55 52 30** ou Mail : **adv@nextherm.fr**

Société : _____
Nom du donneur d'ordre :
Adresse : _____

CP : _____ Ville : _____

Tél : _____
Fax : _____
Mail : _____

☐ Si adresse de livraison différente :
Société : _____
Adresse : _____

CP : _____ Ville : _____

Tél : _____

Mail : _____

Afin de traiter au mieux votre commande, merci de remplir avec exactitude le code article ainsi que tous les autres champs. L'expédition du matériel sera effectuée, au plus tard, le vendredi de la semaine que vous aurez choisie.

Votre interlocuteur commercial :

Remise accordée :

Code article	Désignation	Qté	Prix unitaire HT	Référence client	Date de livraison (semaine)

Cadre réservé à l'Administration des Ventes
Commande non retenue pour le motif suivant :

_____
_____
_____
_____
_____

Date : _____

Signature :

Tampon :

Notes

NEXTHERM®
Fabricant français de pompes à chaleur

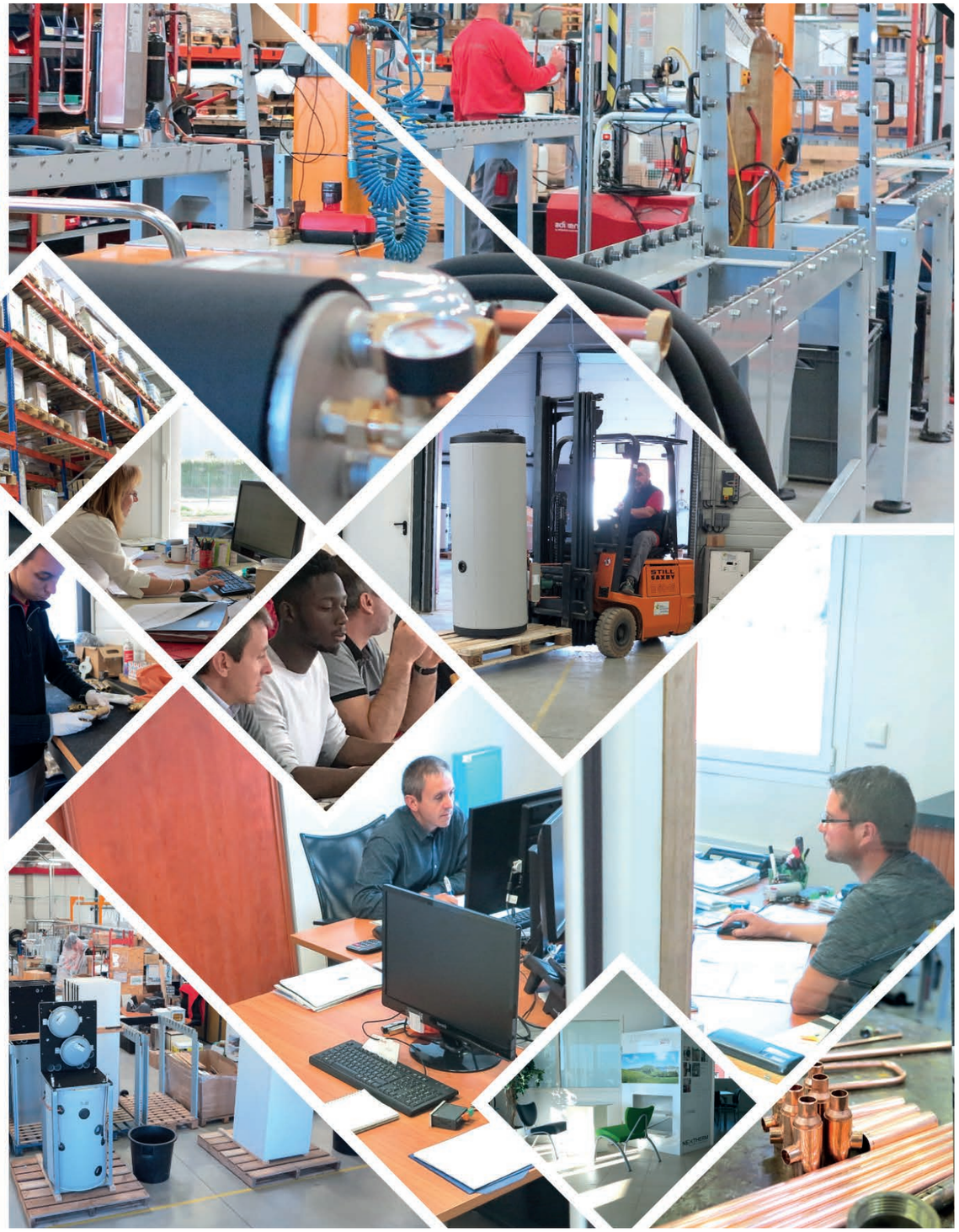

NEXTHERM®

Fabricant français de pompes à chaleur

www.nextherm.fr

Tél. 04 75 59 44 10

E-mail : contact@nextherm.fr
Fax 04 75 55 52 30

ZA de Clairac - 30 rue Maryse Bastié
26760 Beaumont-lès-Valence
FRANCE

Catalogue professionnel

09/2022 - Hors Taxes

TP AK 09 2022